AMARIS

Instruções de montagem

Dimensões A x B x T: 312/224 x 428 x 300 cm



Importante

Leia atentamente o manual de instruções. Controlar a embalagem em caso de alterações menores durante a entrega. Para além disso, controla sem restrições, após a embalagem, a entrega da totalidade do produto, bem como o estado de conservação do produto e de todos os seus componentes. Introduza os textos na folha de registo da análise. Colocar as borrachas apenas após o início da montagem das placas de policarbonato. Consulte este manual de instruções para uma nova inspeção num local seguro.

AVISO DE SEGURANÇA

Aconselhamos a utilização de luvas de proteção durante a montagem. Não tente montar o jardim de inverno AMARIS com vento ou maresia. Não utilizar com o perfil de alumínio qualquer tipo de proteção. Utilize sempre sapatos e uma pulseira de proteção. Utilize todos os plastificantes com segurança e tenha em atenção a sua capacidade de retenção para crianças pequenas. O produto deve ser colocado numa superfície plana e uniforme e ser protegido. Não se deve deixar cair durante o banho e não se deve mexer no produto. Não deixe que as crianças do jardim de infância se aproximem. Não coloque o seu jardim de inverno num local onde o vento seja demasiado forte. Não se deve tentar fazer com que o jardim de inverno se junte a outros, se for preciso usar estrogénio ou álcool para o fazer, ou se for preciso ir a locais com vento. Se utilizar um aparelho de leitura ou um aparelho elétrico, consulte as instruções de segurança do vendedor. Outros aparelhos, tais como grelhadores, lâmpadas, etc., não podem ser colocados no jardim de inverno. Verifique se não há nenhum outro fio ou cabo de ligação no corpo, antes de as lâmpadas serem colocadas.

TODOS OS TIPOS DE RATSCHLÄGE

Esta é uma montagem mais pequena, mas é necessário planear a sua versão mais recente.
Escolha dos padrões: Escolher um local sonoro e igual, que não esteja rodeado de outros locais. Se o produto for colocado diretamente sobre um fundo de betão sólido, verá as peças de fixação mais fortes na chapa metálica.
As peças individuais devem ser controladas e protegidas contra a corrosão.
Lavar todas as peças de metal (por exemplo, as escovas) com cuidado, para que não fiquem esburacadas. Deixar a pia livre de neve e de lama.

PRIVILÉGIO E FUNCIONAMENTO

Quando o produto estiver desinfectado, utilizar uma solução de limpeza suave e espalhar água salgada e fresca. Não utilizar Aceton, Scheuermittel ou qualquer outro produto de reutilização específico, para reutilizar os resíduos mais difíceis.

DISPOSITIVOS DE PROTECÇÃO E DE MANUTENÇÃO NECESSÁRIOS

Ajuste do interrutor

1.Leme 2.Punho

3. langärmliges Baumwoll-Schutzanzug

4. Peito de mão 5.

Cinta de proteção




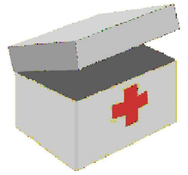

1.Fita adesiva
2.Winkel
3.Wasserwaage
4.Leiter




Dispositivos de instalação:

1. Três peças de fixação ≈1,5m de altura
2. Cabo de ligação 10mm
3. Braçadeira 14mm
4. Cabo de ligação de 5mm
5. Suporte elétrico+ 5mm
   Sechskantschlüssel
6. Martelo de pressão
7. Suporte de marcação
8. Silicone
9. Fresa de perkussions (8mm e 10mm)
10. Cortador
11. Cortadores de rosca




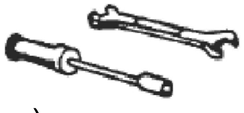





PRODUKTGRÖSSE

Sorge für einen guten Aufstellungsort

SONSTIGE VORSICHTSMAßNAHMEN

1. Devem ser consideradas 3 pessoas, uma para a montagem e marcação, para a instalação, a segunda para a instalação e a terceira como assistente e para a segurança.

2. Vergewissere dich erstens, dass der Wintergarten stabil genug für die Installation ist.

3. Devem ser utilizados dispositivos de acionamento de alta tensão, cujo funcionamento normal deve ser mantido e cuja segurança eléctrica deve ser tida em conta.

4. É aconselhável utilizar ferramentas de trabalho com impacto, como, por exemplo, z.

   B. einem Hammer.

5. Utilize um protetor de cabeça longo, um protetor de mãos e um capacete durante a instalação e utilize uma grelha de proteção, quando utilizar aparelhos eléctricos.

6. Não se aproxime da parte superior do corpo, se estiver a trabalhar numa posição elevada, pois assim as lâmpadas de queda podem ficar esmagadas e cair no chão, se estiverem bem colocadas no seu corpo.

7. Não se deve deitar na varanda, para não ser incomodado.

8. Quando surgirem vertigens, utilize o cesto de ervas para parar as hemorragias. Em caso de queda, contacte imediatamente o seu médico.

A Home Deluxe GmbH não tem quaisquer custos para montagens ou serviços manuais - como, por exemplo, os serviços de eletrónica ou os serviços de fax - que não sejam necessários.

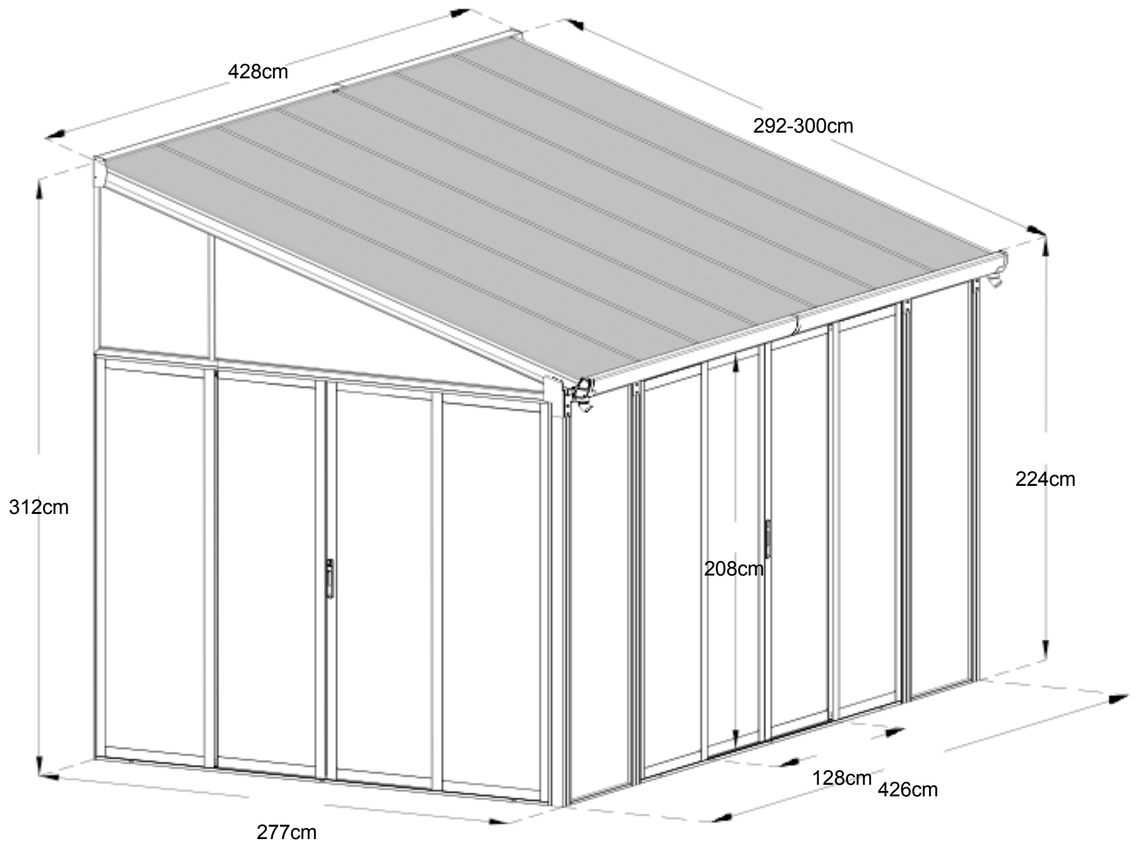

Conteúdo

Item	Quantidade	MM
1L	1 PCS	2448
1R	1 PCS	1806
2L	1 PCS	1806
2R	1 PCS	2448
3	6 PCS	3000
4	2 PCS	3000
12L	1 PCS	2125
12R	1 UNIDADE	2125
13L	1 PCS	2126
13R	1 PCS	2126
14	7 PCS	562
15L	1 PCS	745
15R	1 PCS	745

Artigo	Quantidade	MM
16	1 PCS	2764
17	2 PCS	300
18	4 PCS	2100
21	6 PCS	2072
22	3 PCS	2684
23	3 UNIDADES	2684
24L	1 PCS	2696
24R	1 PCS	2696
25L	1 PCS	907
25R	1 PCS	907

Item	Quantidade	MM
26	2 UNIDADES	19
27L	1 PCS	682
27R	1 PCS	682
28L	1 UNIDADE	682
28R	1 PCS	682
29	2 PCS	2736
30	2 PCS	2038
31	4 PCS	652
32	2 PCS	1987
33	2 PCS	858

Início

Artigo	Nome
34	2 UNIDADES
35	2 PCS
36L	1 PCS
36R	1 PCS
37	4 PCS
38	8 PCS
39	12 PCS

Artigo	Homens
F1 ST4.2X20	46 UNIDADES
F2 M6X10	6 UNIDADES
F3 M6X10	56 PCS
F4 ST4.2X20	65 PCS
F5 ST6.3X60	8 PCS
F6 ST6.3X60	29 UNIDADES
F7 ST6.2X16	8 PEÇAS

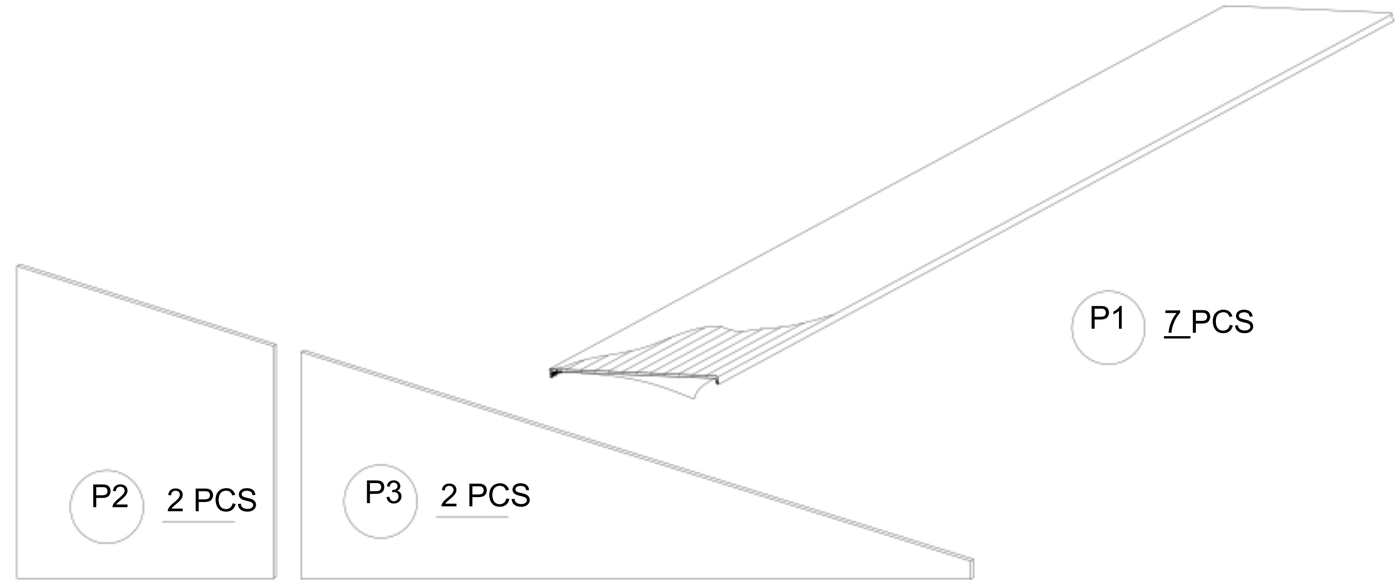

S1L 1 PCS

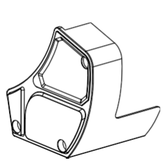

S1R 1 PCS

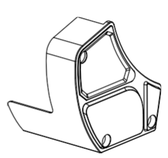

S2 1 PCS



S3 2 PCS



1

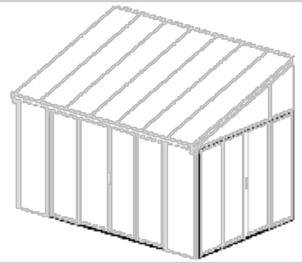

21 6 PCS

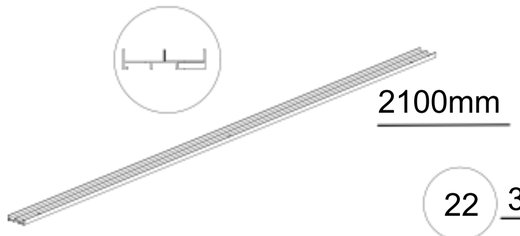

2100mm

22 3 PCS

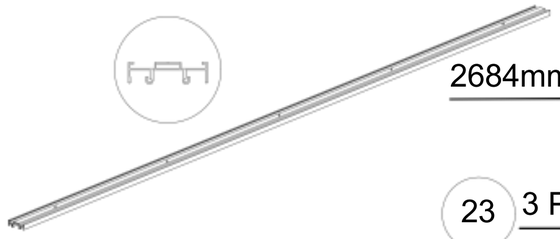

2684mm

23 3 PCS

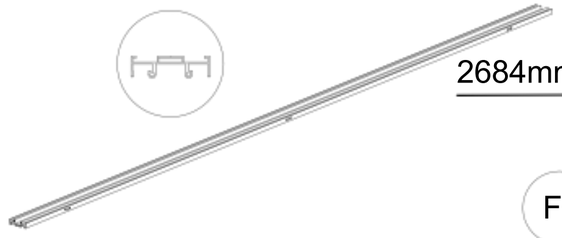

2684mm

F1



24 PCS

ST4.2X20

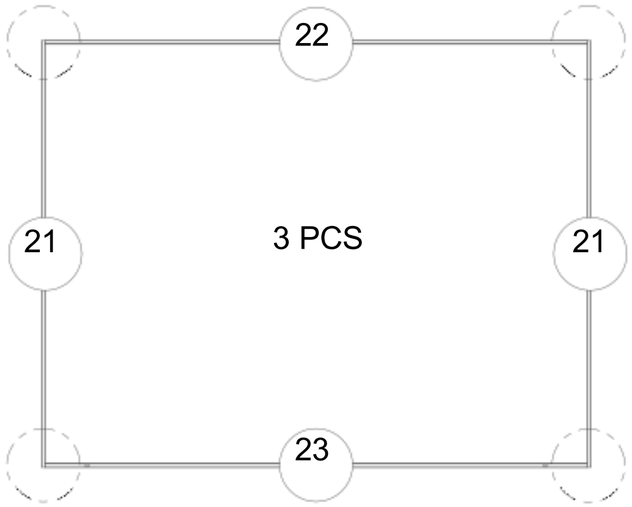

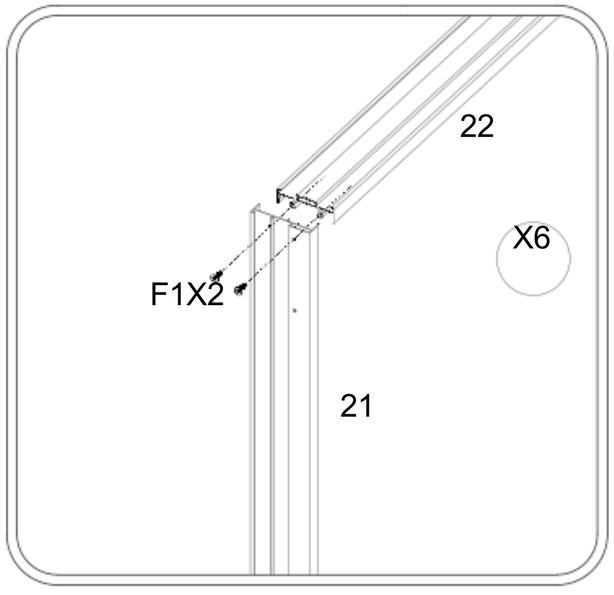

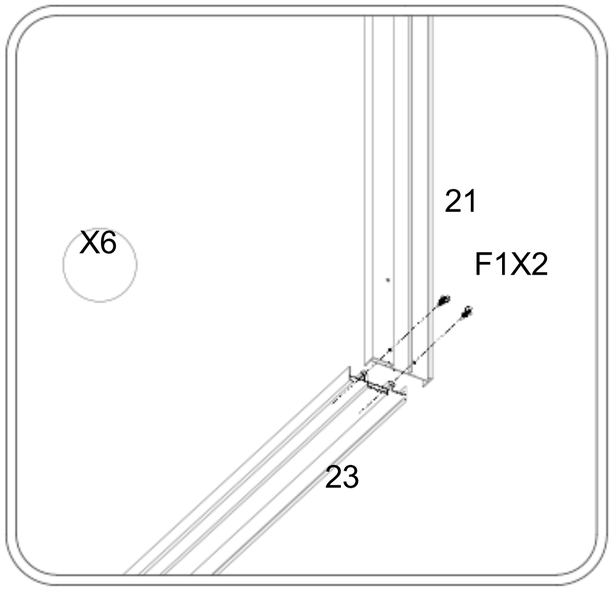

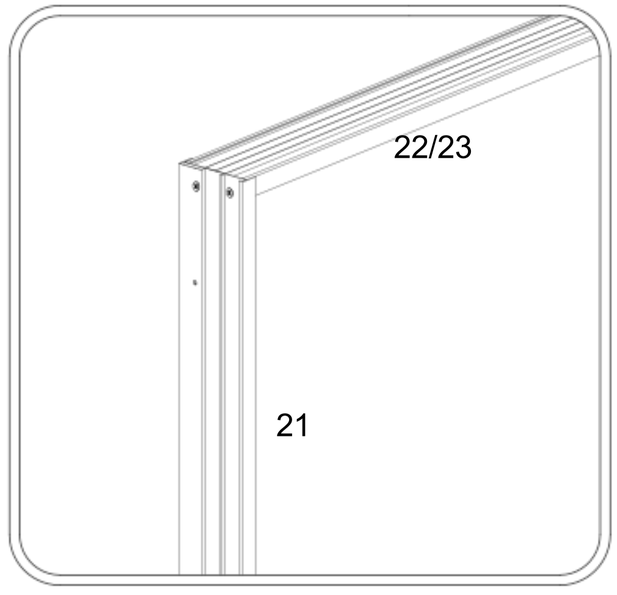



2

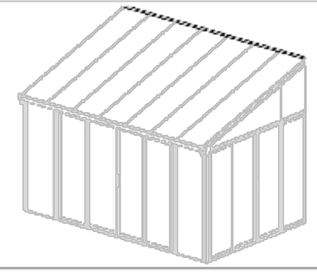

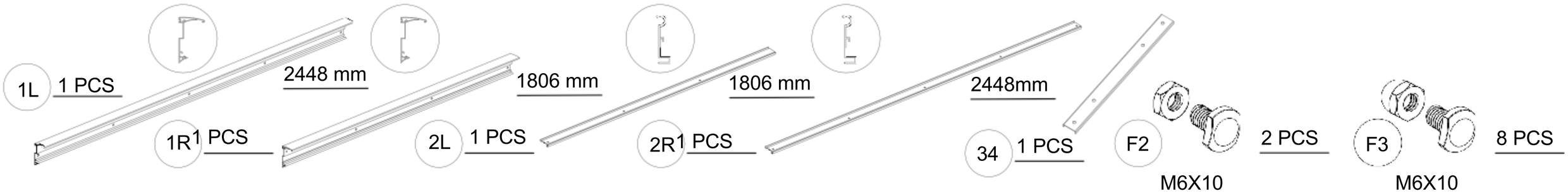
1L
1 PCS
2448 mm
1R
1 PCS
1806 mm
2L
1 PCS
1806 mm
2R
1 PCS
2448mm
34
1 PCS
F2
M6X10
2 PCS
F3
M6X10
8 PCS


10 mm

1L
2L
1R
2R

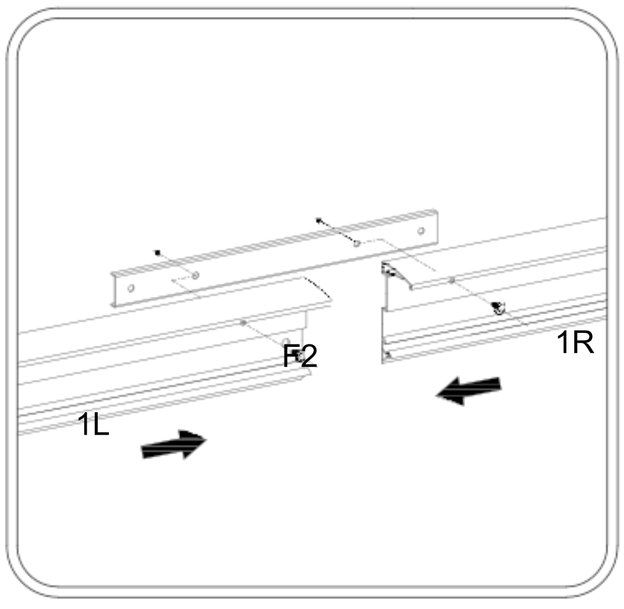
F2
1R
1L

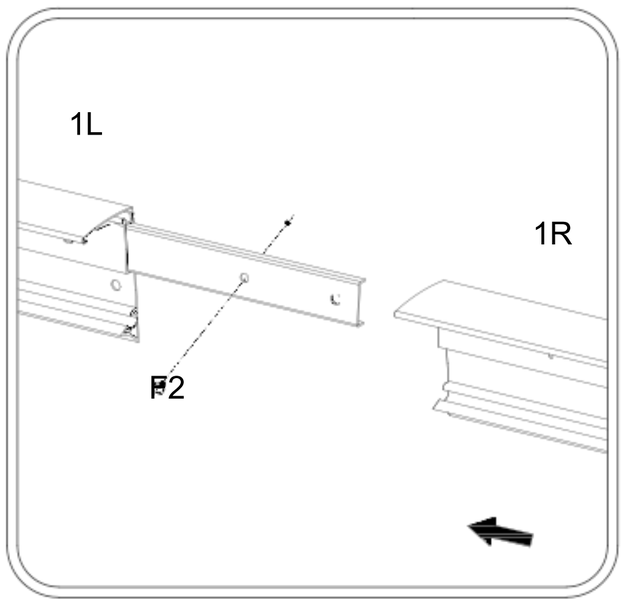
1L
1R
F2

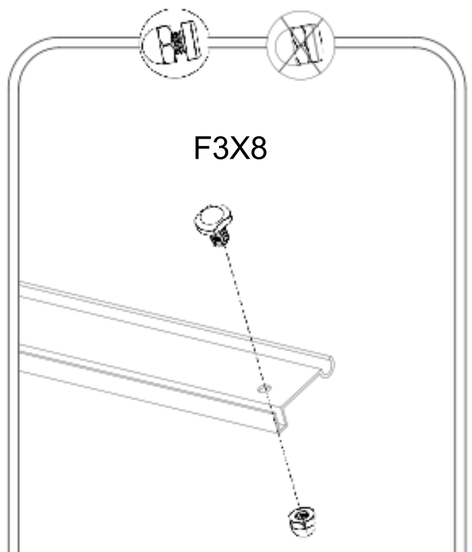
F3X8

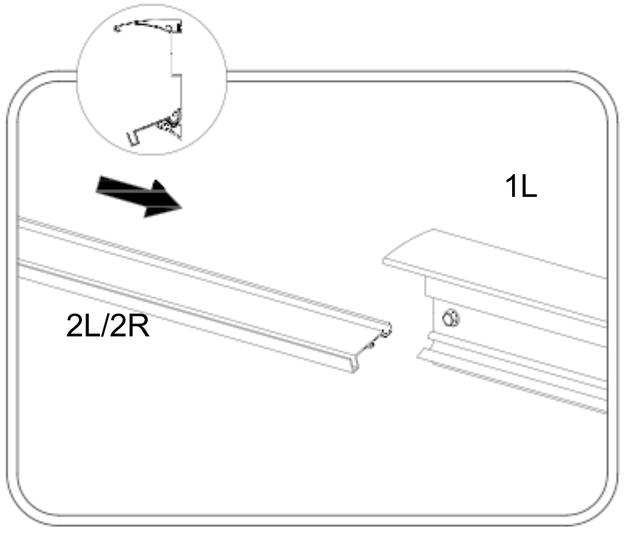
1L
2L/2R

3

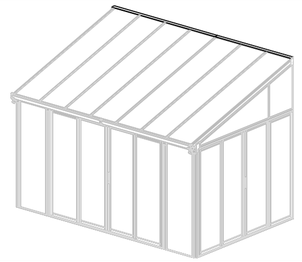

F5



8 PCS

ST6.3X60

X8

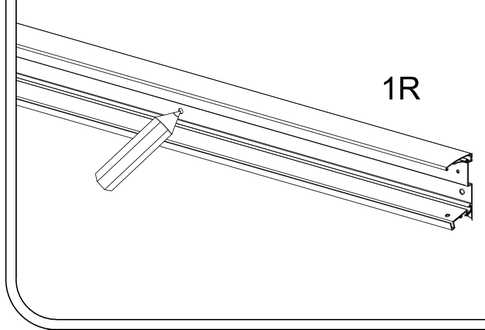

X8

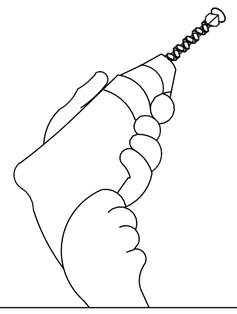

X8

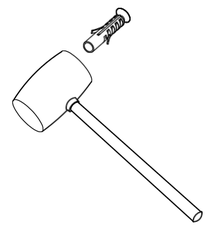

X8

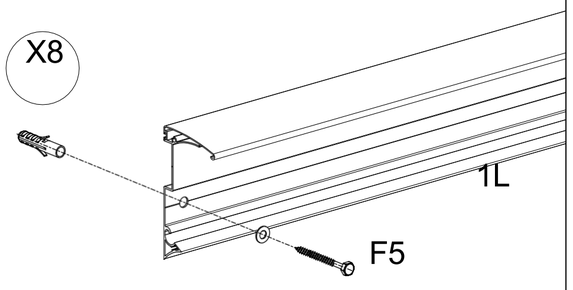

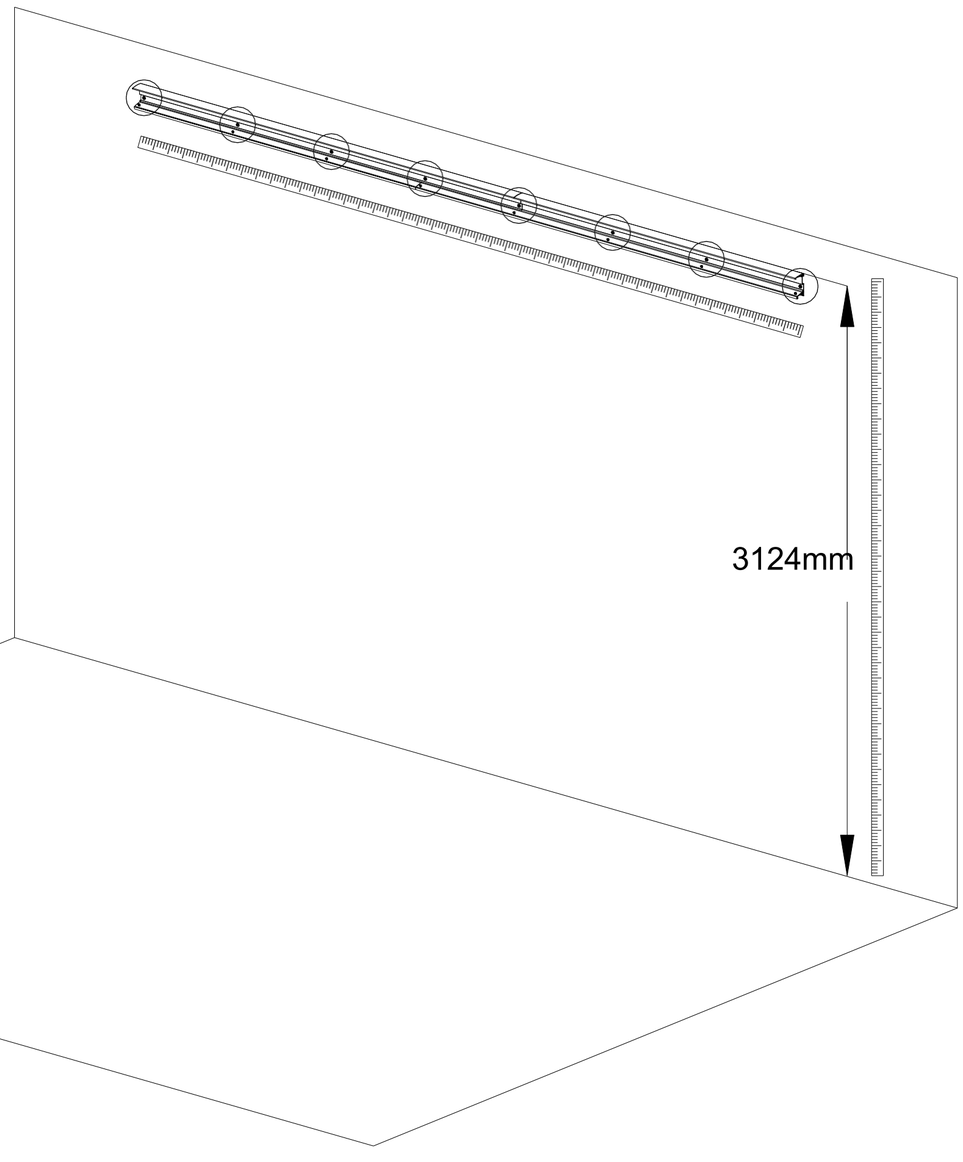

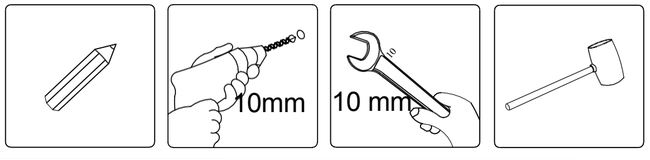

4

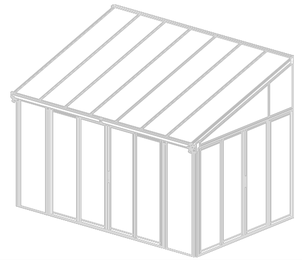

35 2 PCS



F1



ST4.2X20

6
UNIDA
DES

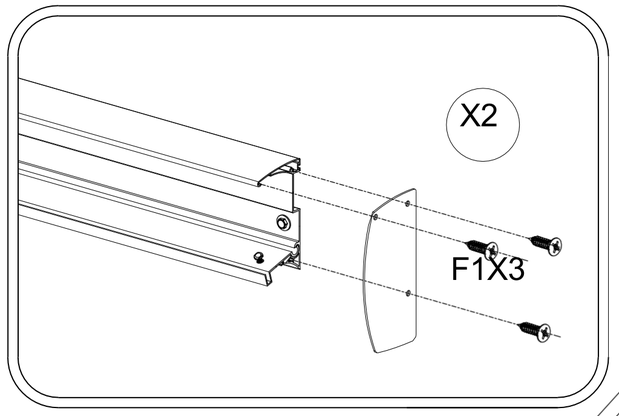

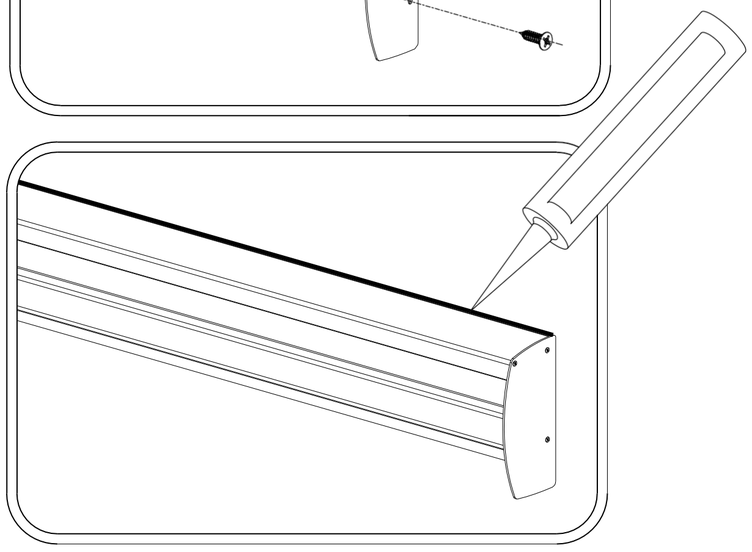

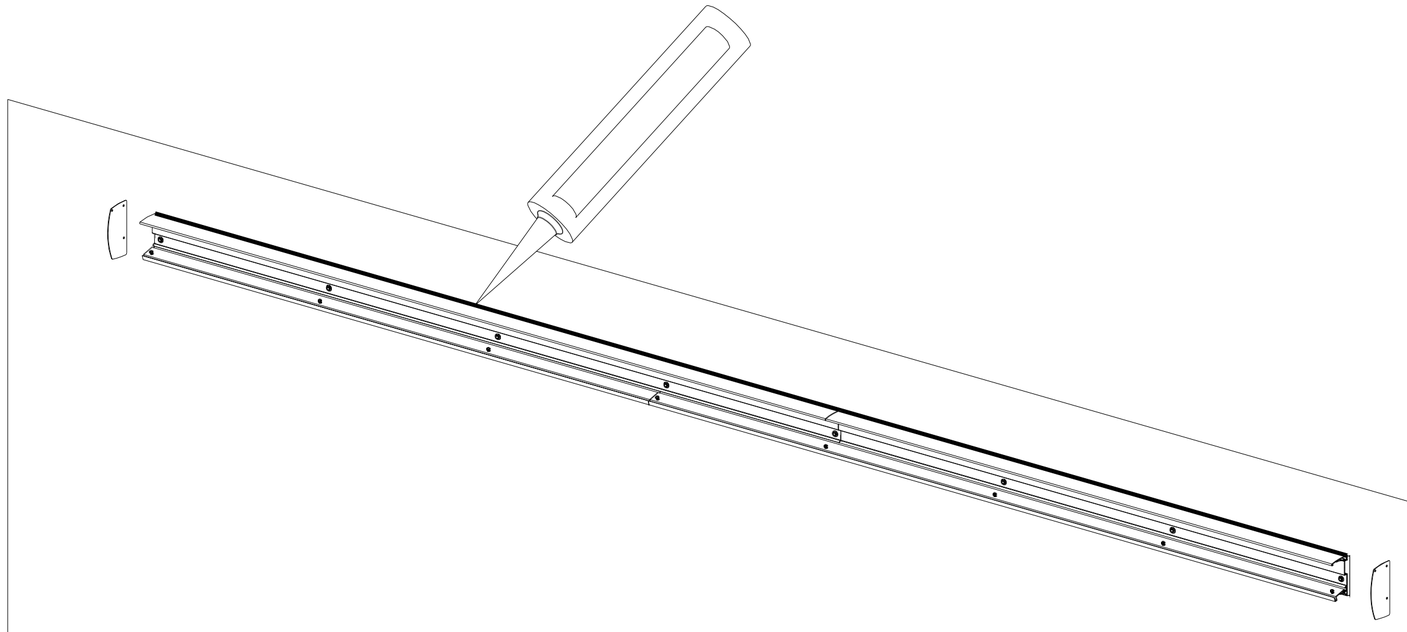

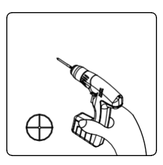

5

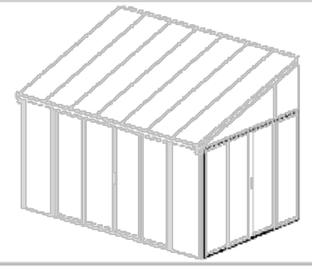

F6



ST6.3X60

16
UNIDA
DES

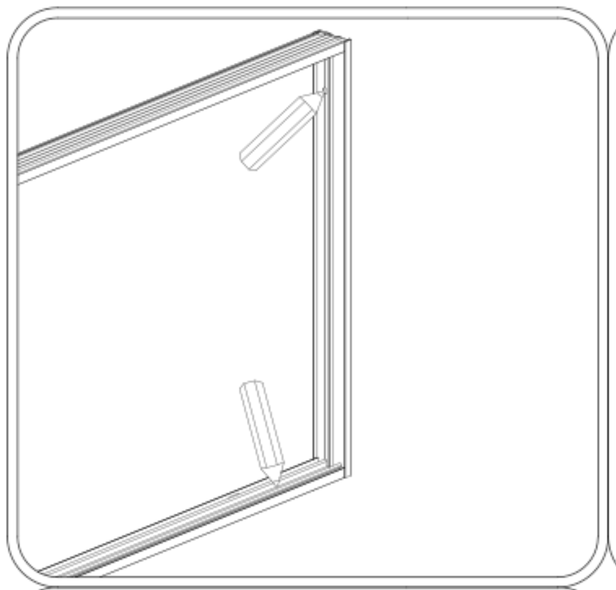



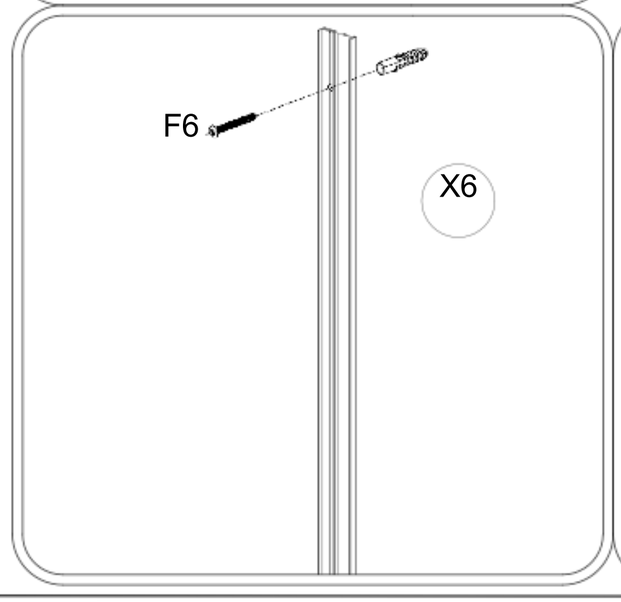

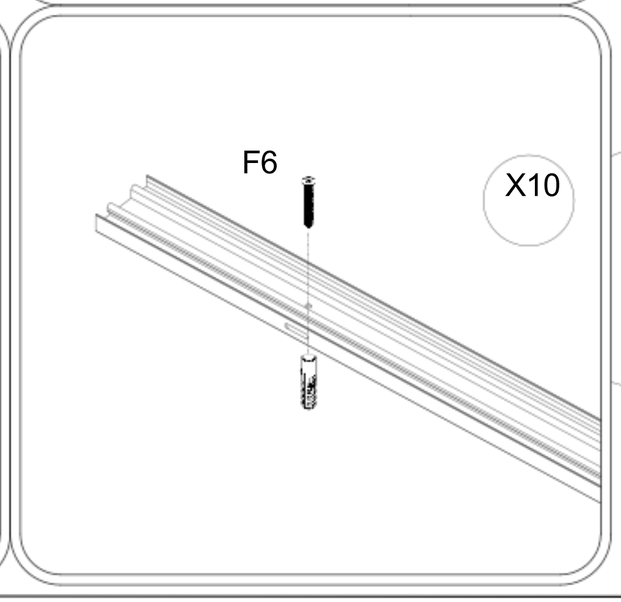

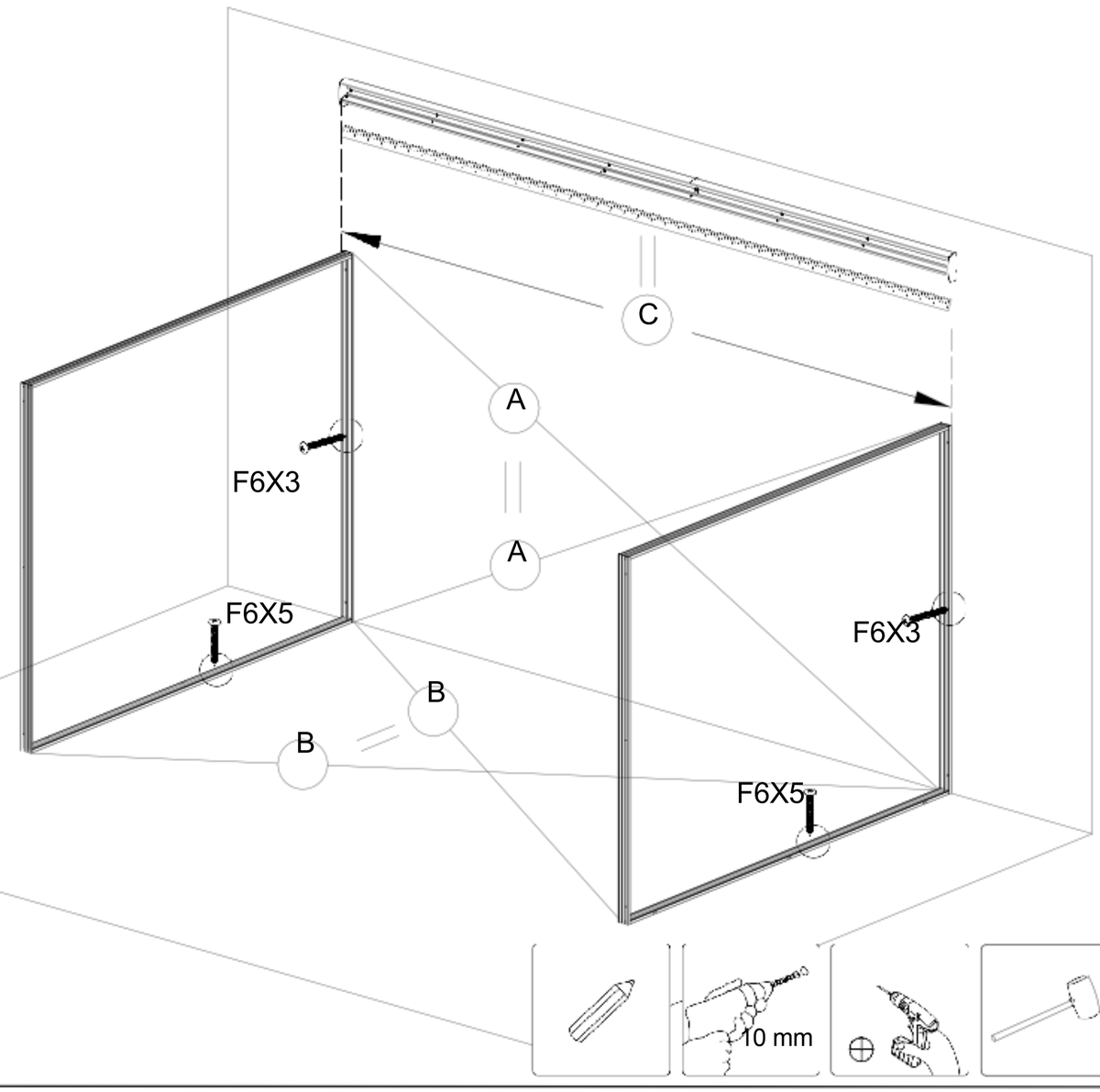

6

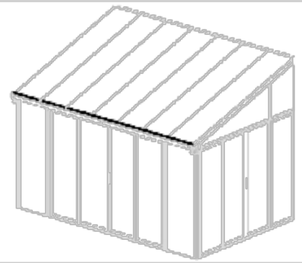

13L 1 PCS 2126mm

13R 1 PCS 2126 mm

15L 1 PCS 745 mm

15R 1 PCS 745 mm

16 1 PCS 2764mm

17 2 PCS 300mm

F7 8 UNIDADES ST6.2X16

F3 16 UNIDADES M6X10

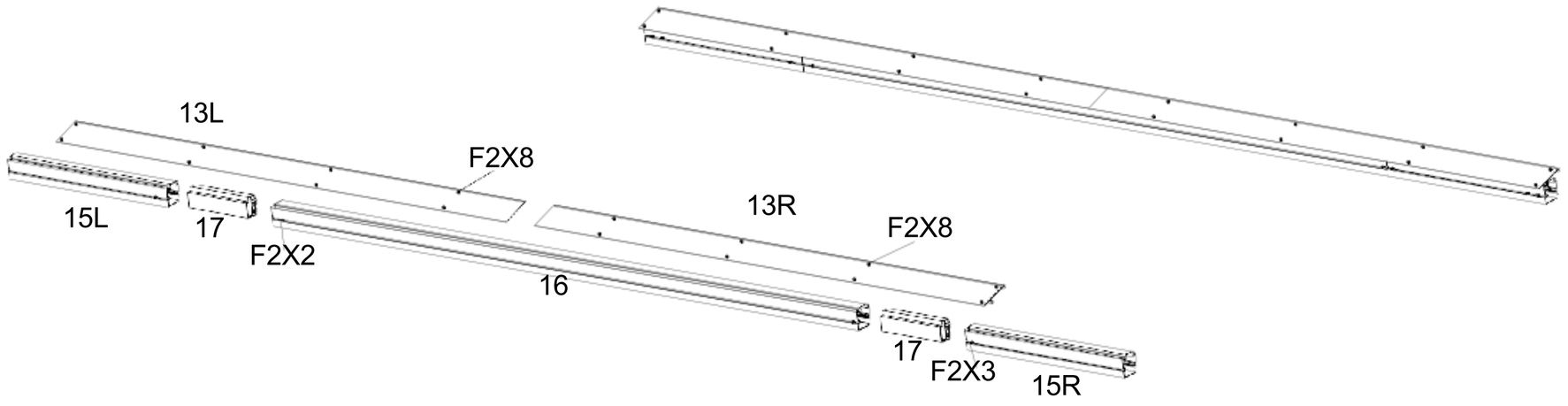

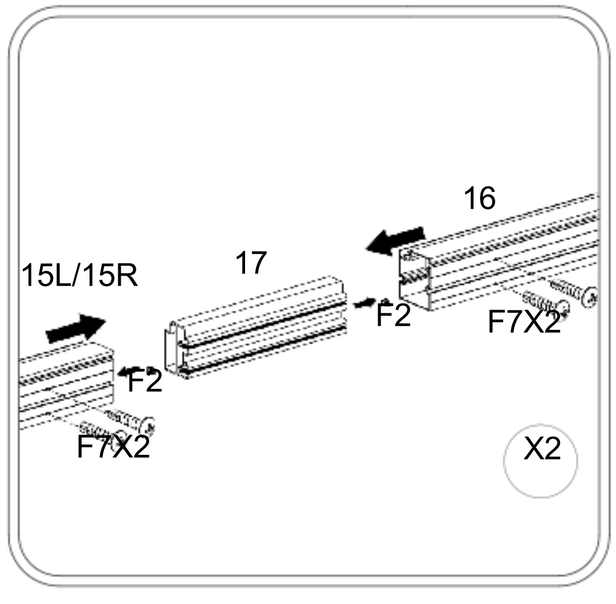

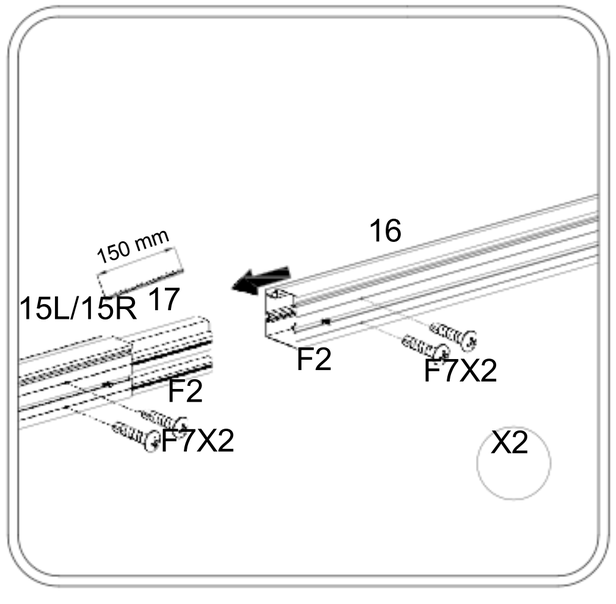

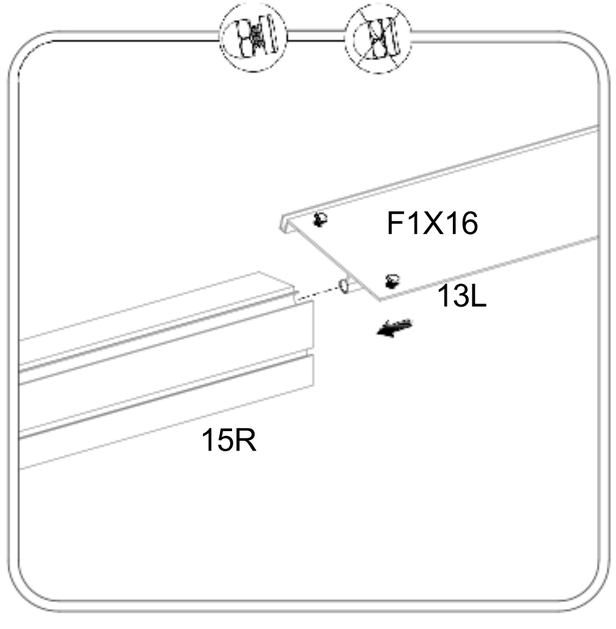

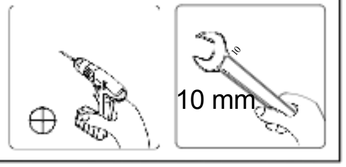

7

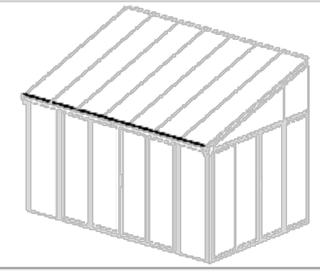

18 2 PCS 2100mm



36L 1 PCS



36R 1 PCS

F3

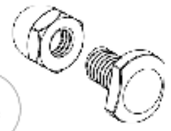

M6X10 12 PCS

F4

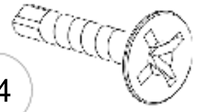

ST4.2X20 6 UNIDADES

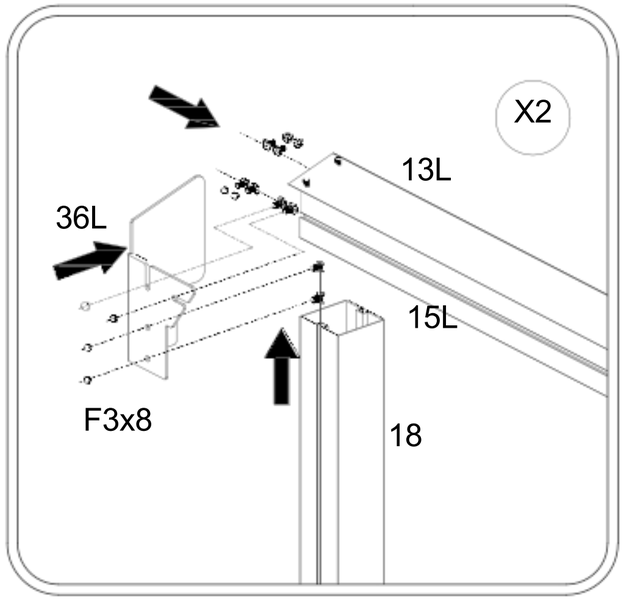

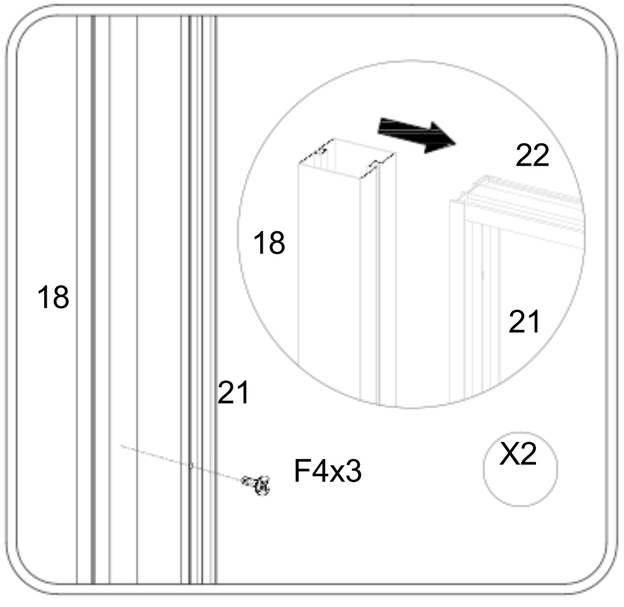

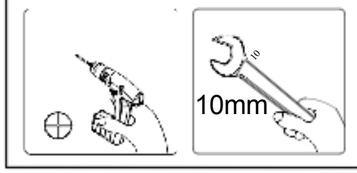

8

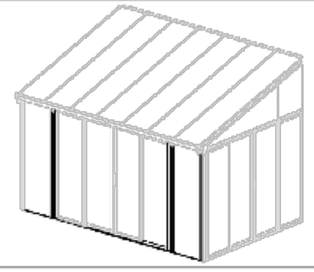

18 2 PCS



2100mm

45 2 PCS



37 4 PCS



F3

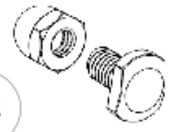

M6X10 16 PCS

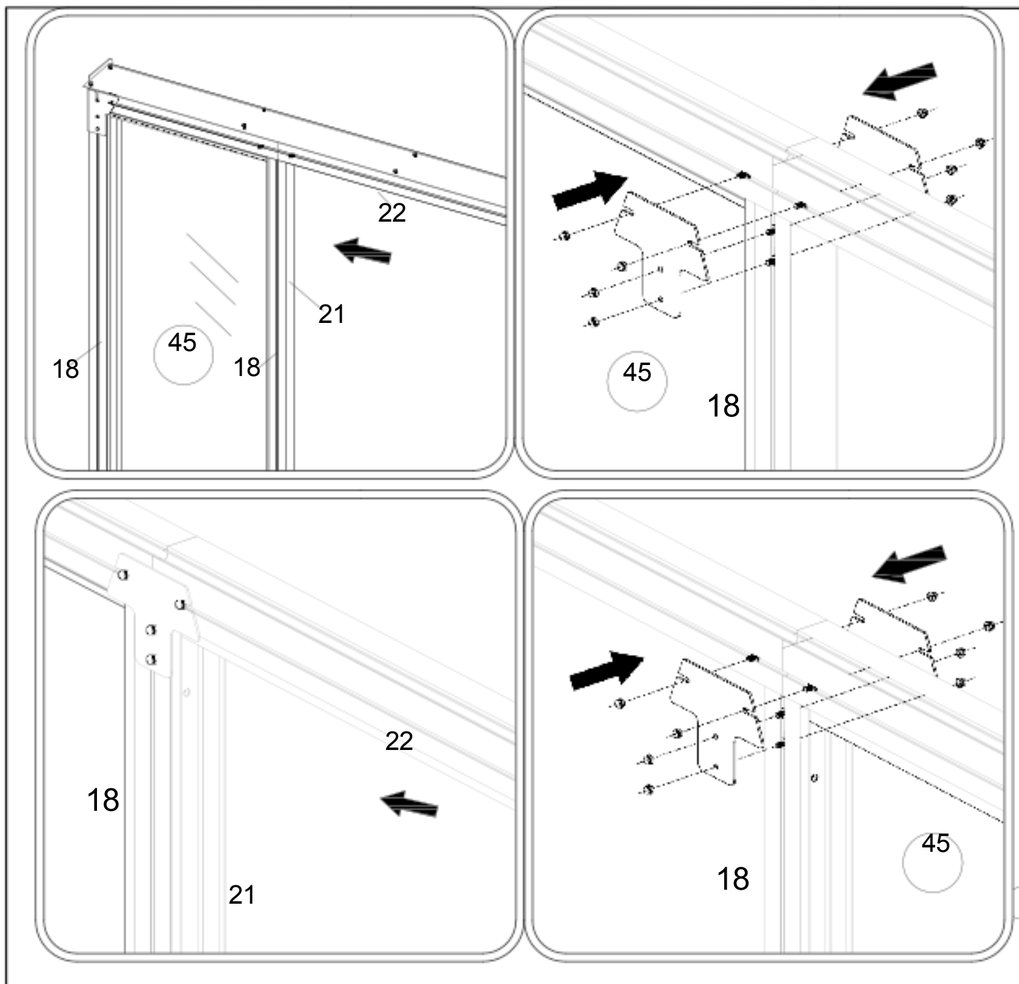

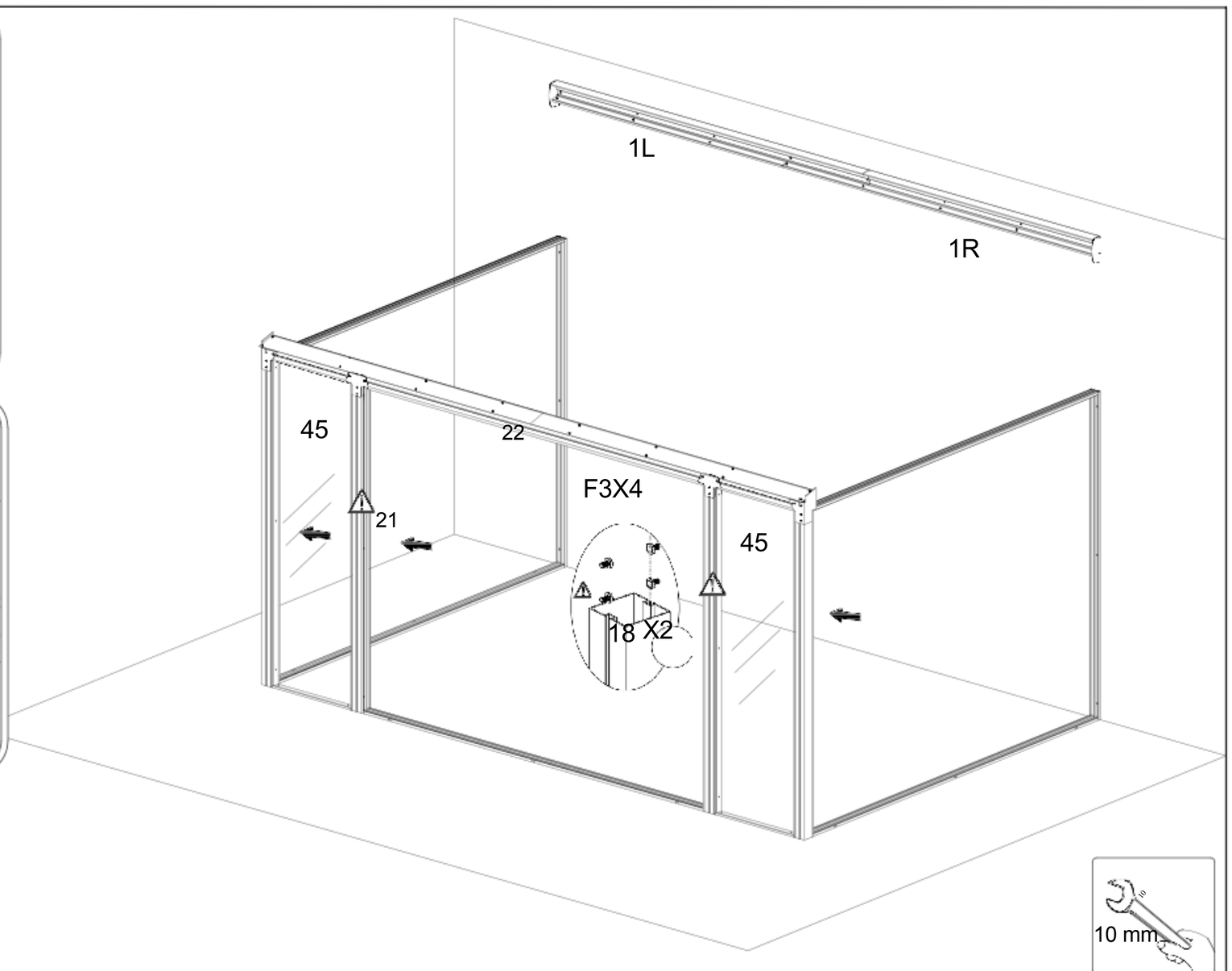

9

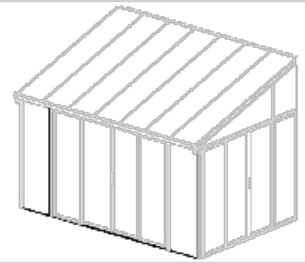



F6

9 PCS

ST6.3X60



F4

27 PCS

ST4.2X20

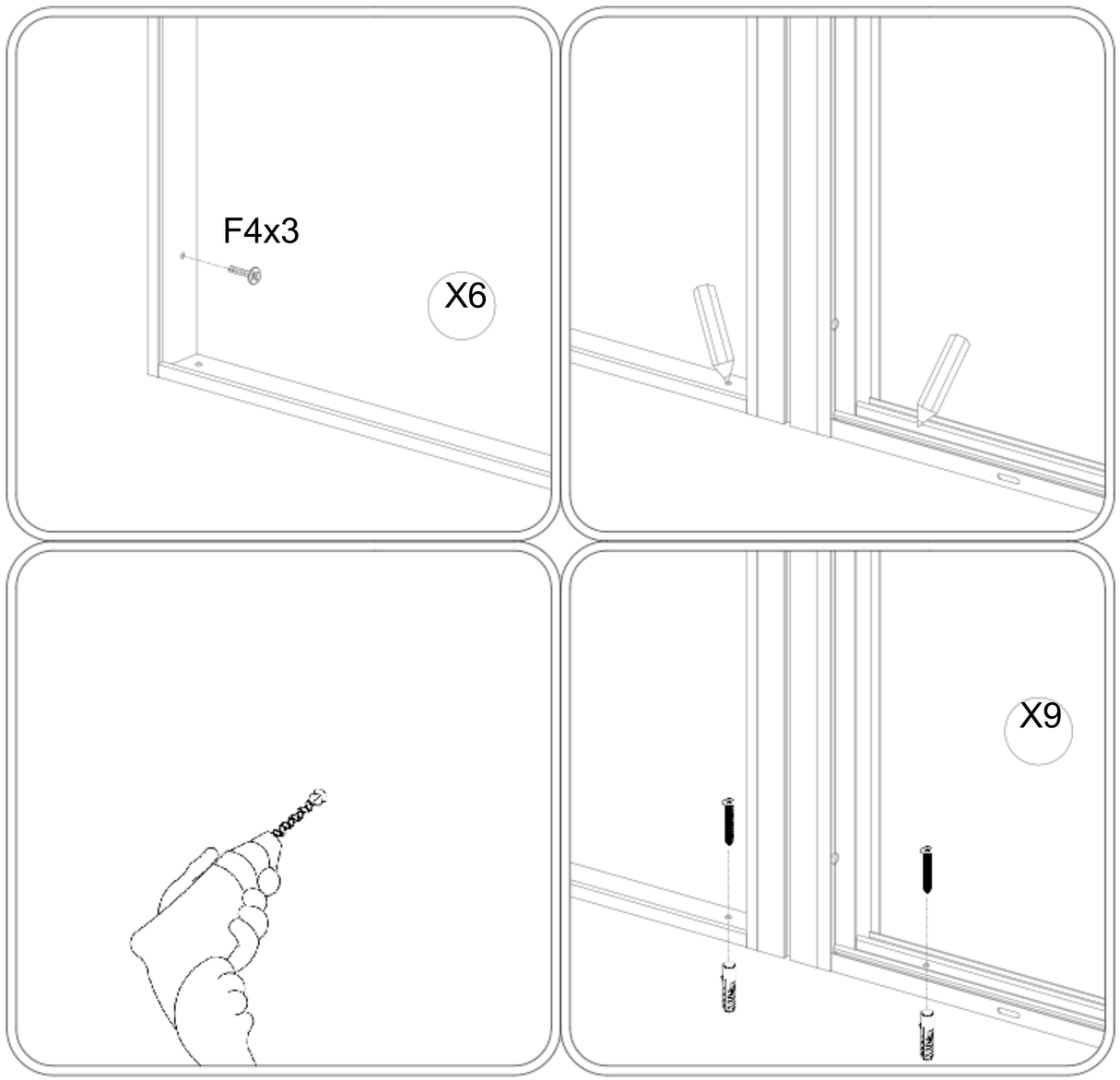

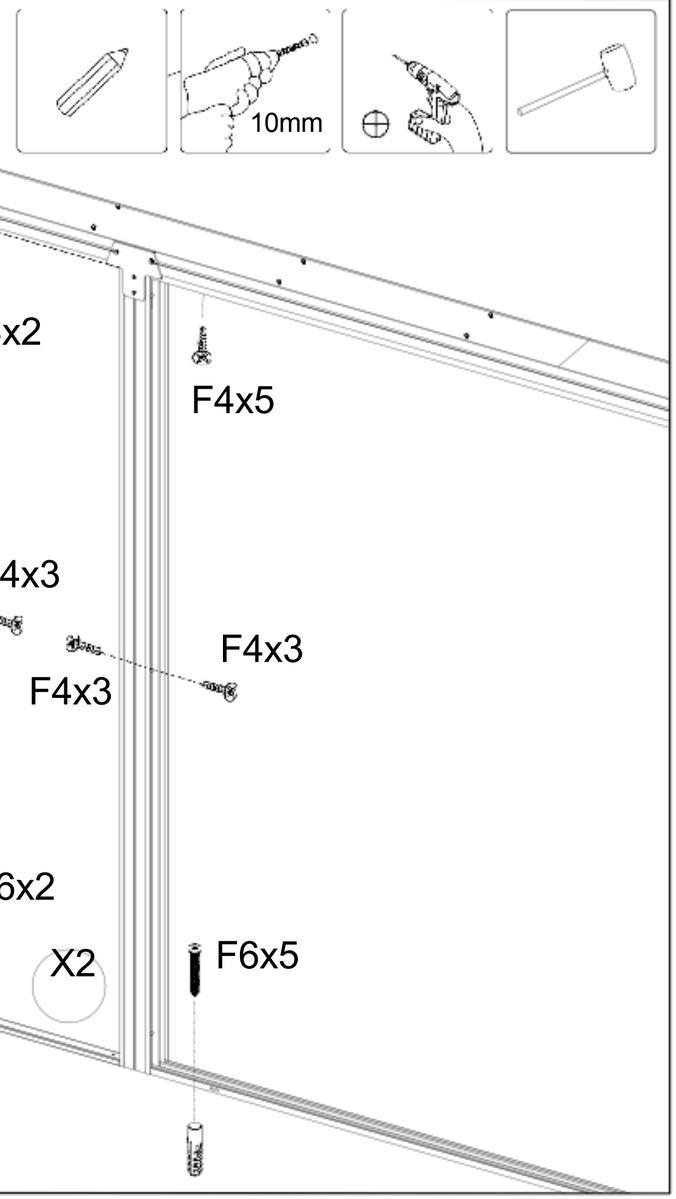

10

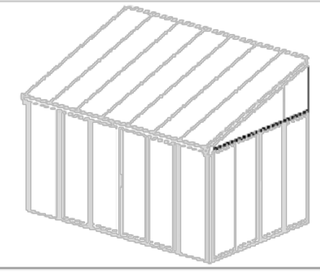

24L
24R
1 PCS 2696mm
1 PCS 2696mm
25L
25R
1 PCS 907 mm
1 PCS 907mm
26 2 PCS
22mm
F4 10 PCS
ST4.2X20
F6 4 PCS
ST6.3X60

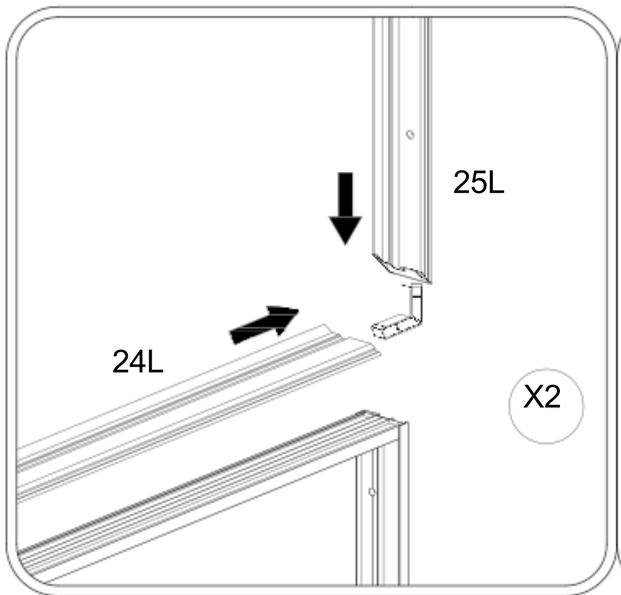

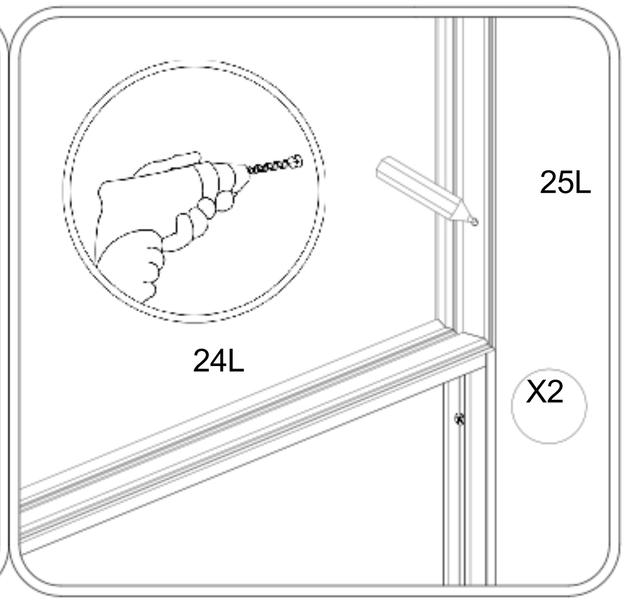

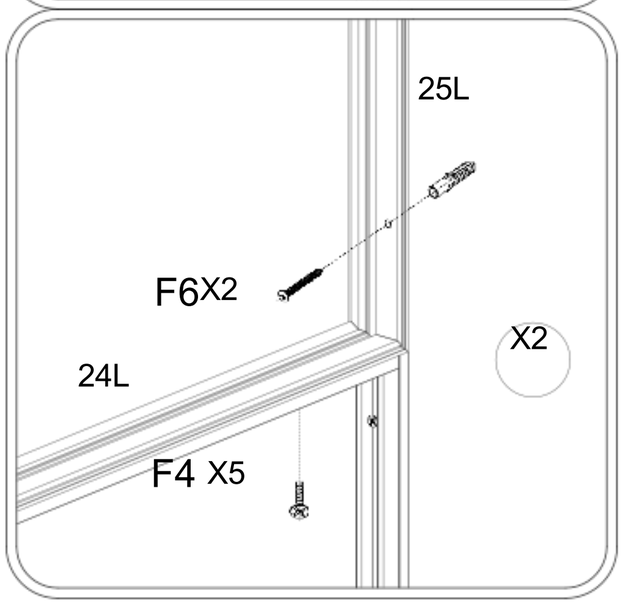

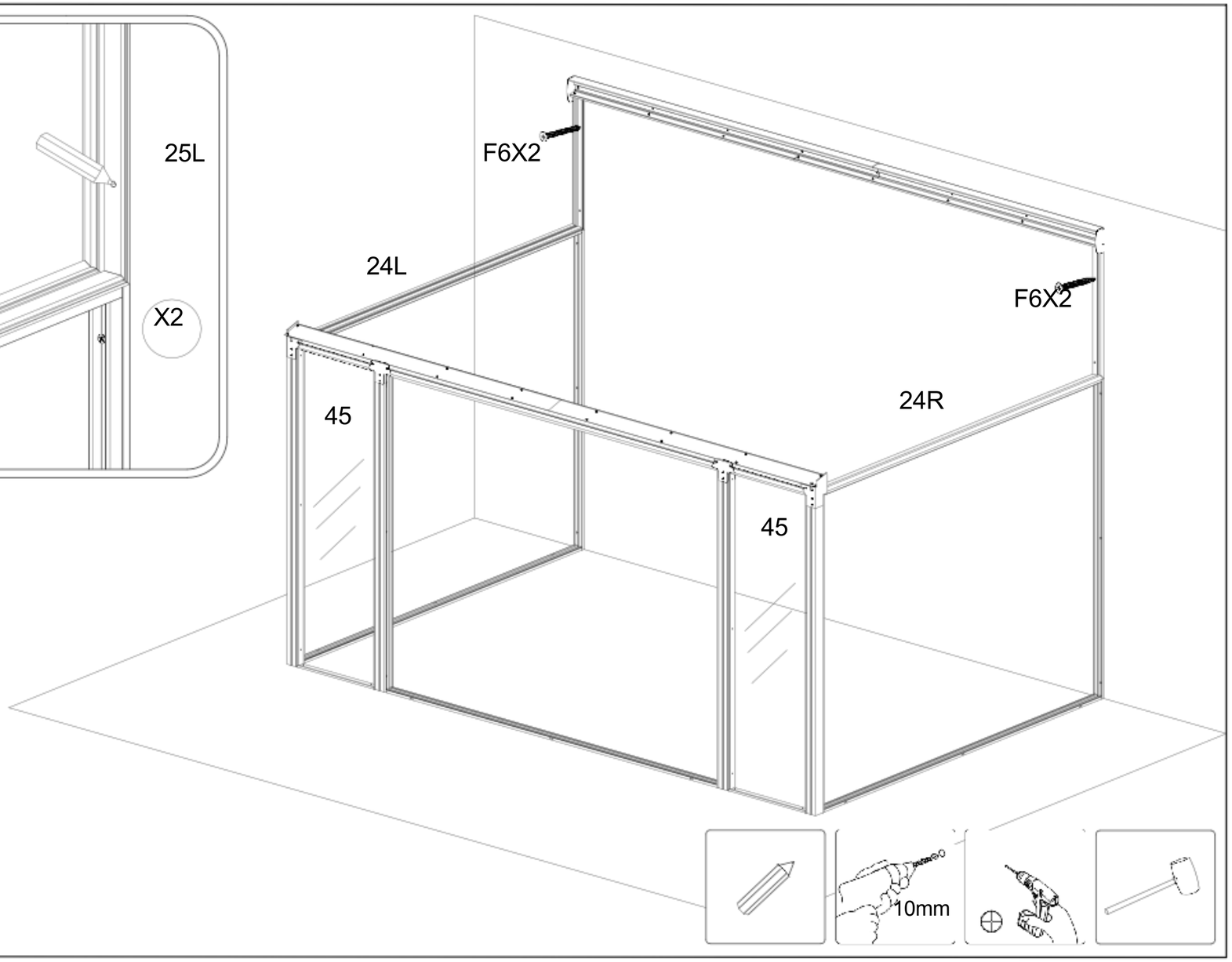

11

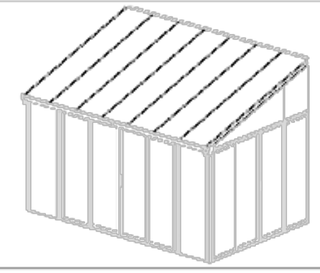



36 PCS

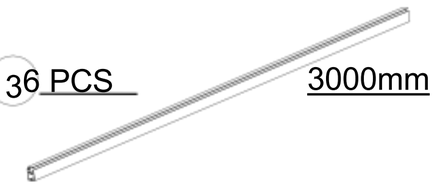

3000mm



4 2 PCS

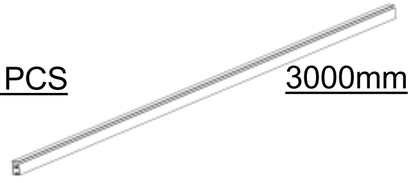

3000mm



147 PCS

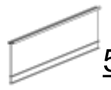

562 mm

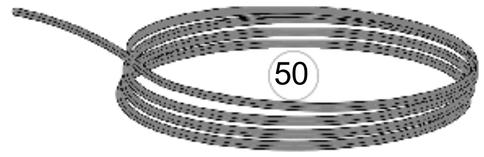

50



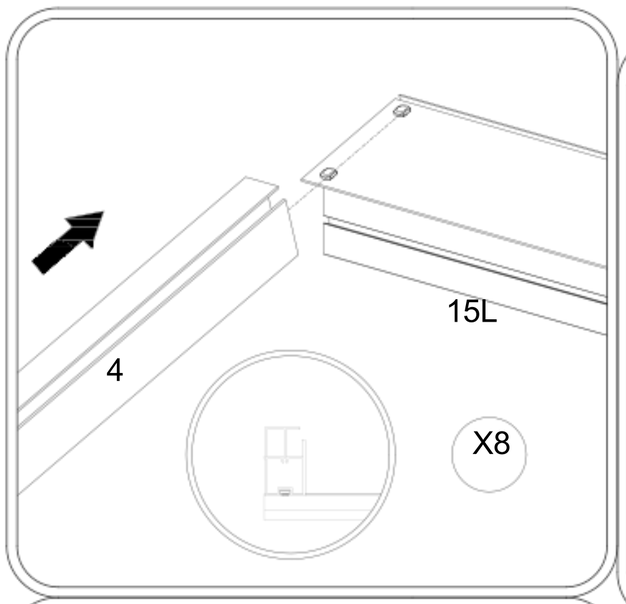

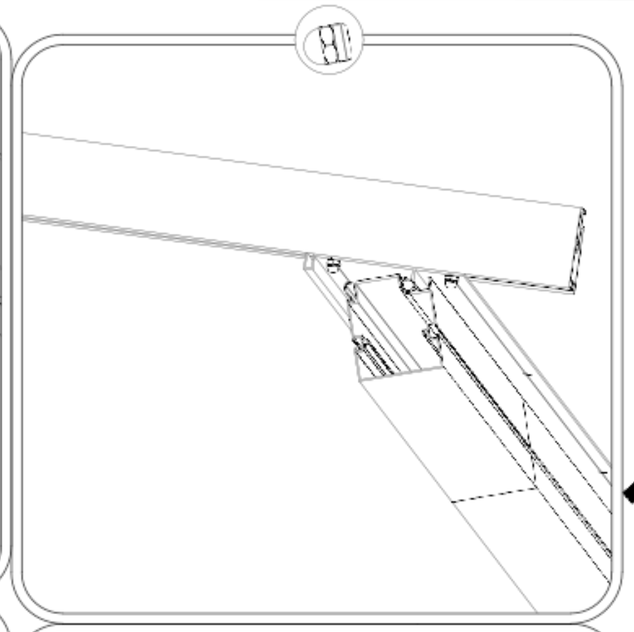

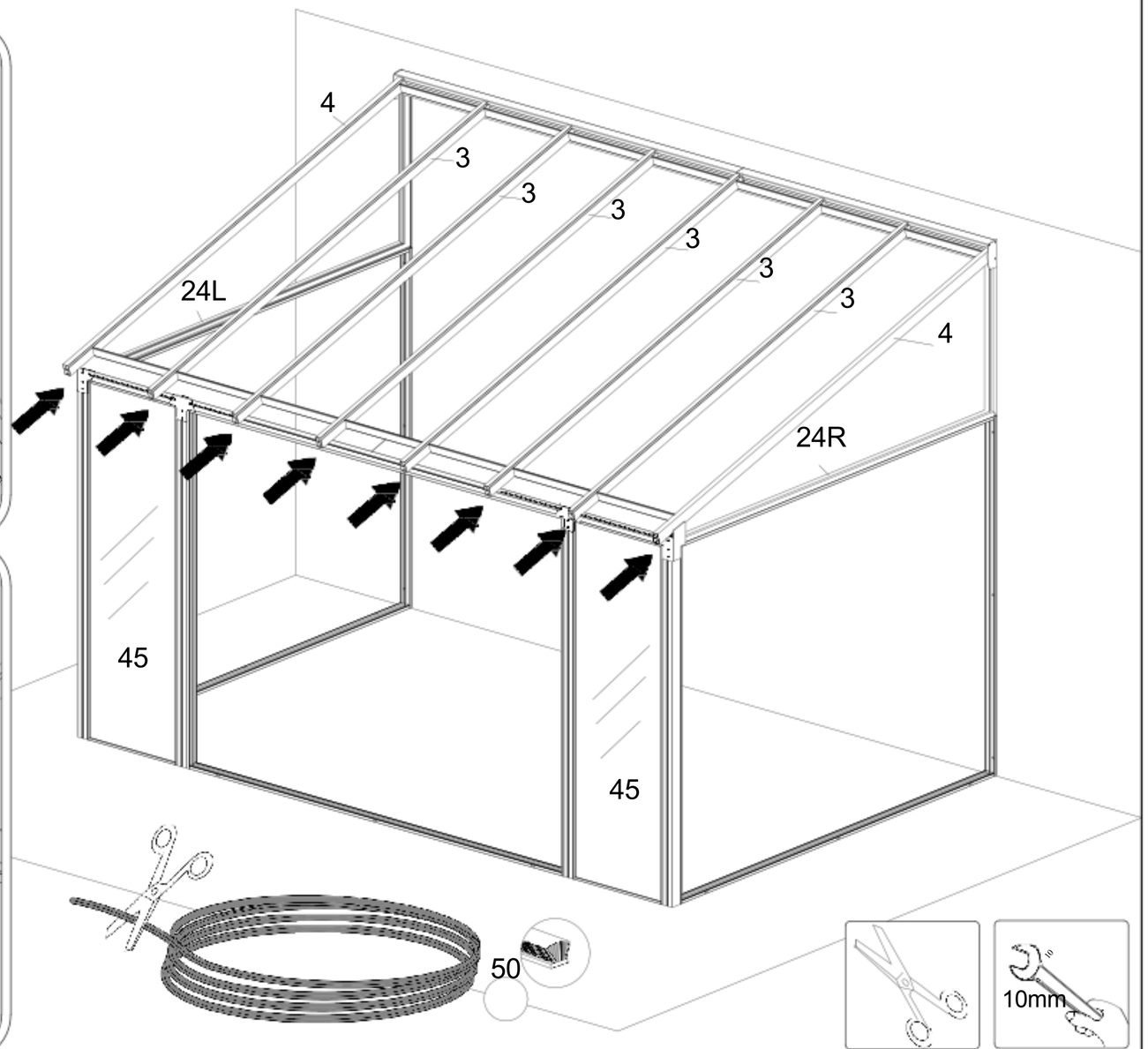

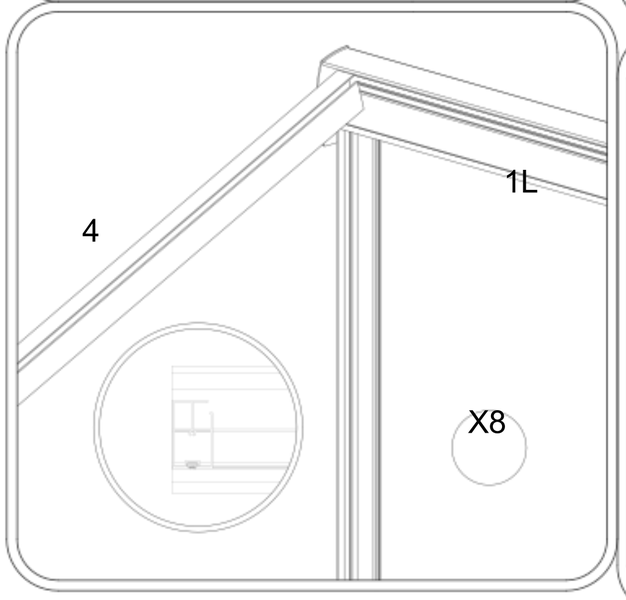

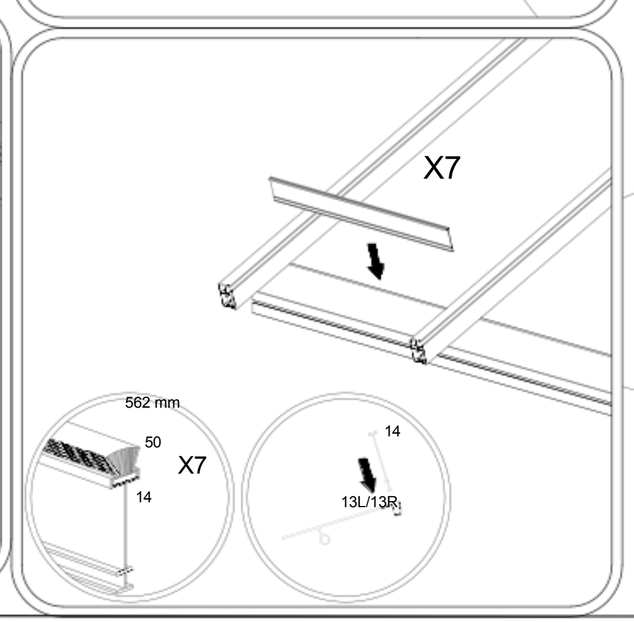

50

12

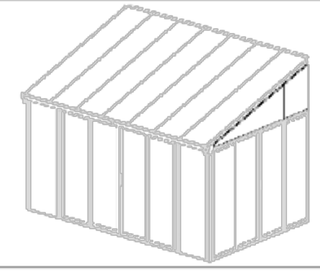

27L 1 PCS — 682mm
27R 1 PCS — 682mm
28L 1 PCS — 682mm
28R 1 PCS — 682mm
31 4 PCS — 652 mm
33 2 PCS — 858mm
29 2 PCS — 2736mm
30 2 PCS — 2038mm
32 2 PCS — 1987mm
F4 — 10 UNIDADES — ST4.2X20
P2 2 PCS
P3 2 PCS

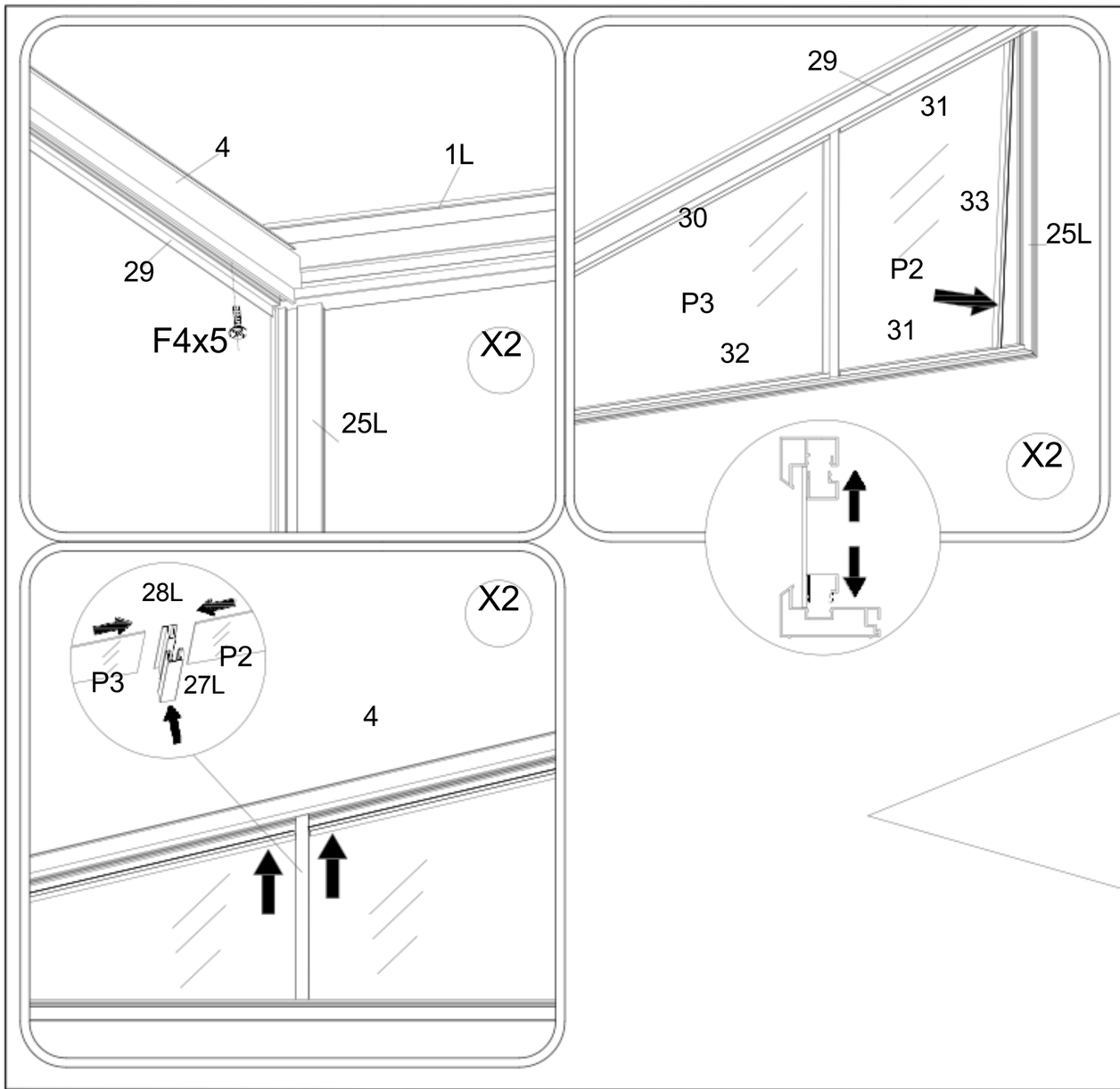

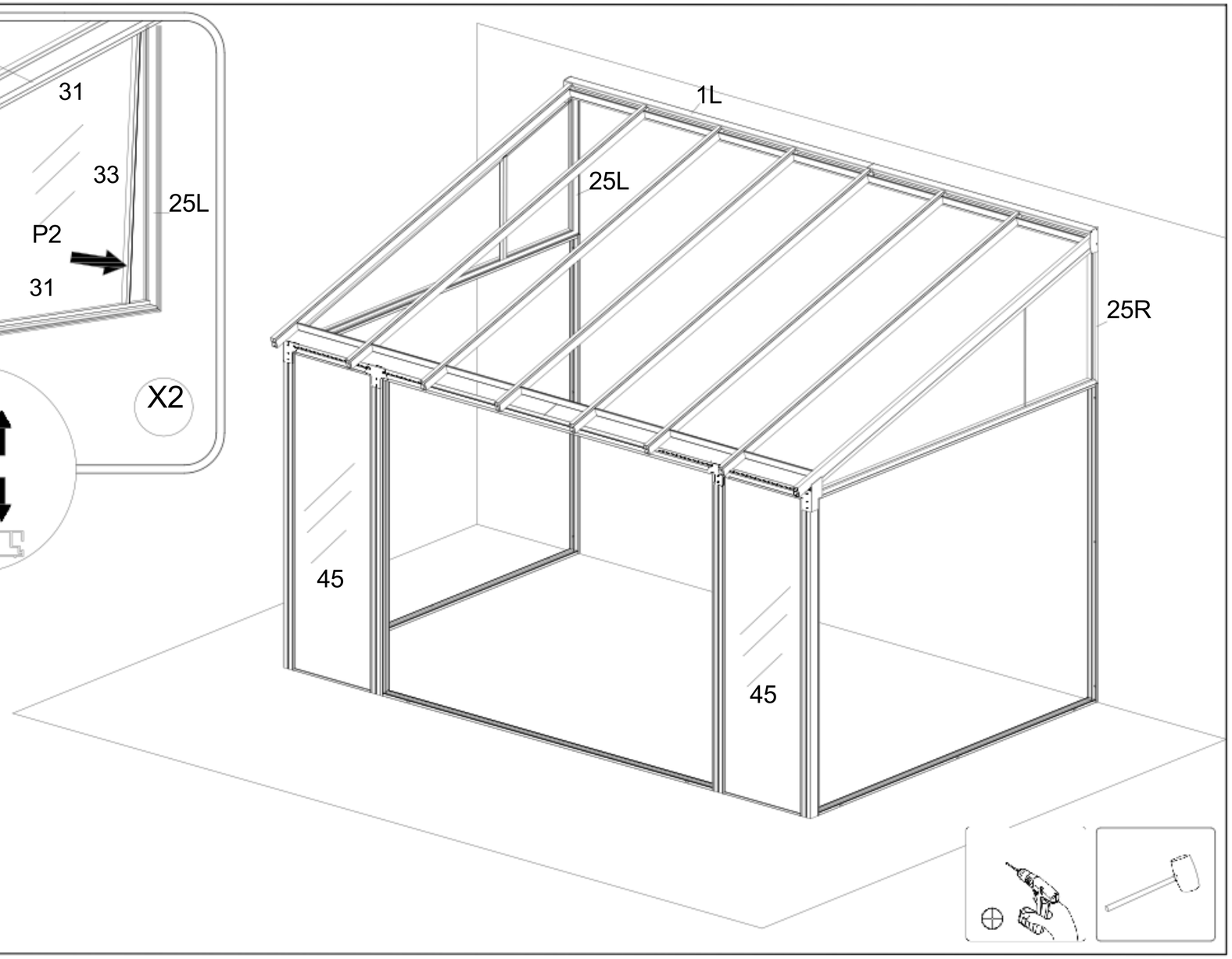

13

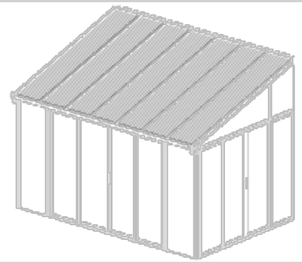

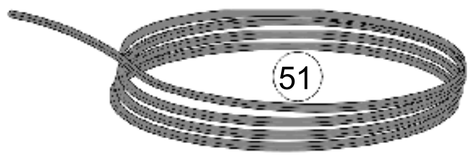



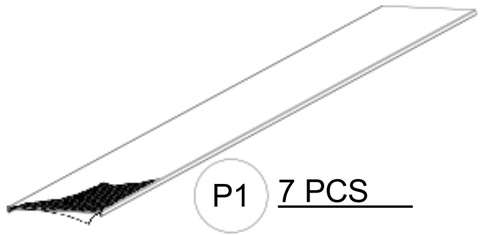

P1 7 PCS

38 8 PCS



F1  8 PCS

ST4.2X20

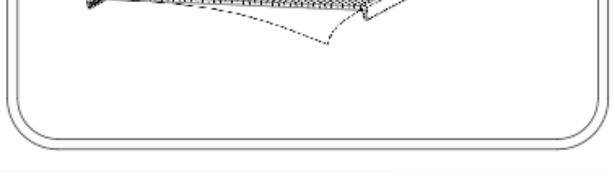





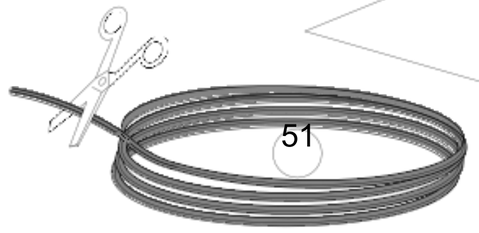



14

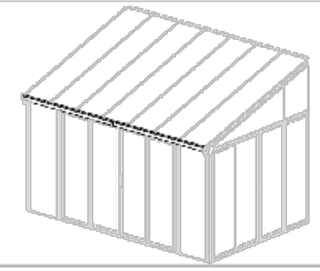



12L

1 UNIDADE



12R

1 PCS

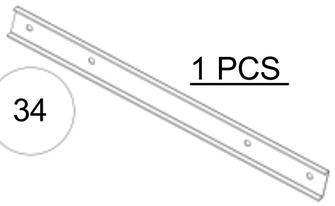

34

1 PCS

S2



1 UNIDADE

F2

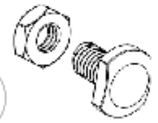

4 PCS

M6X10

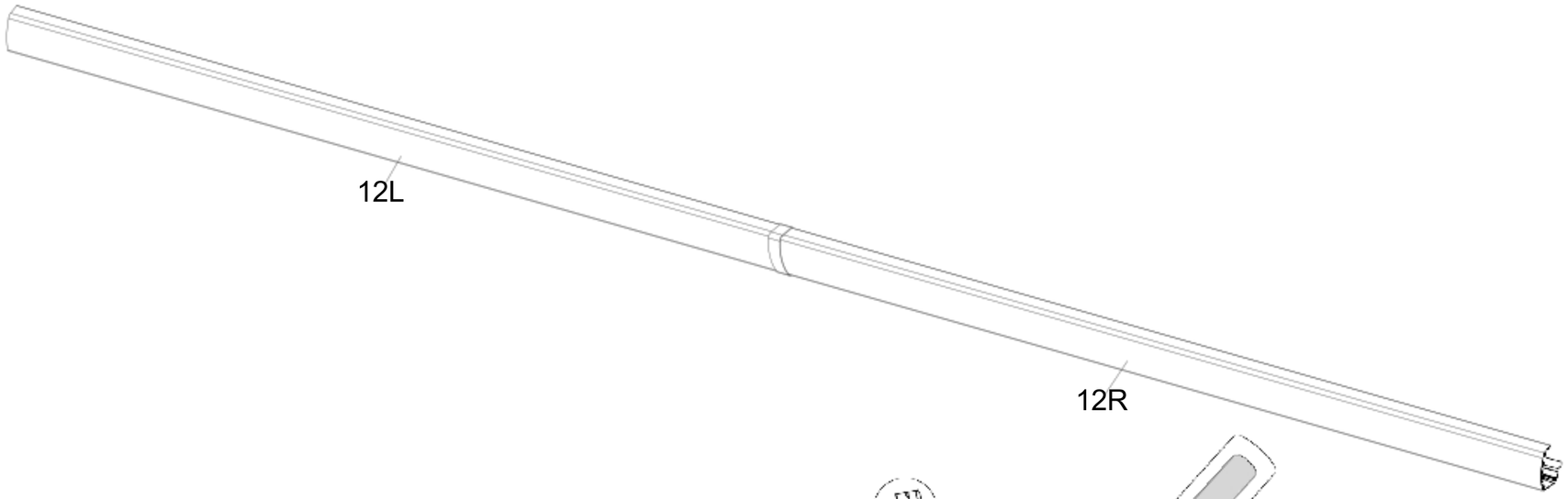

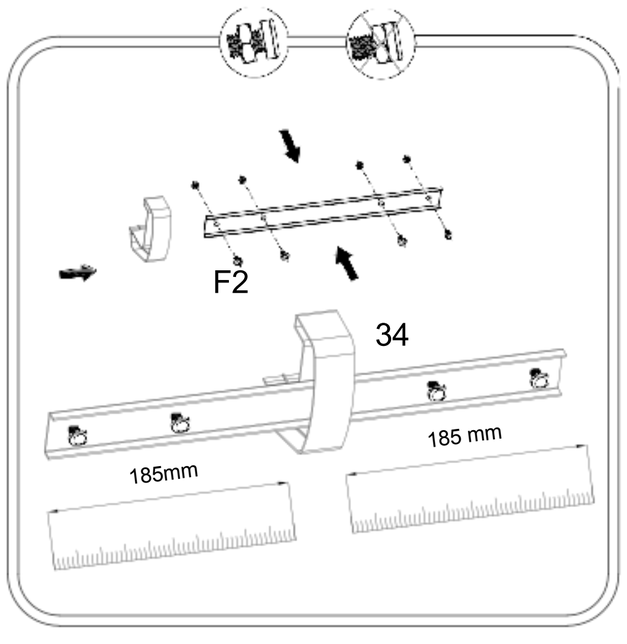

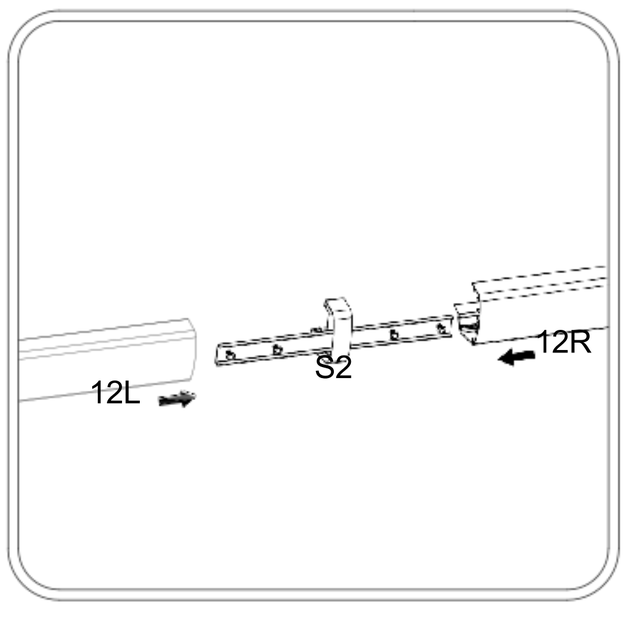

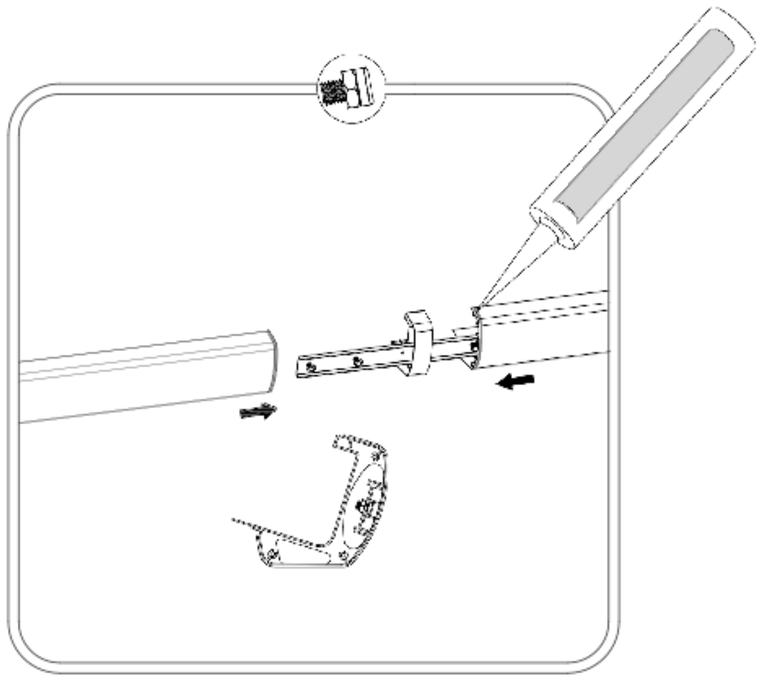

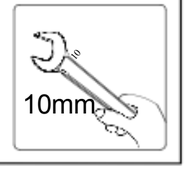

15

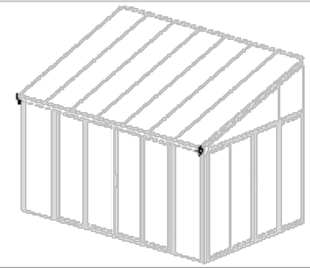

S1L 1 PCS 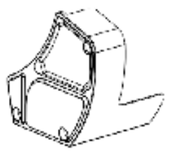

S1R 1 PCS 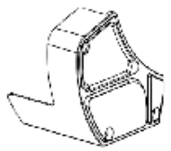

S3 2 PCS 

F3 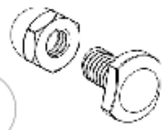 8 PCS

M6X10

F1  8 PCS

ST4.2X20

4

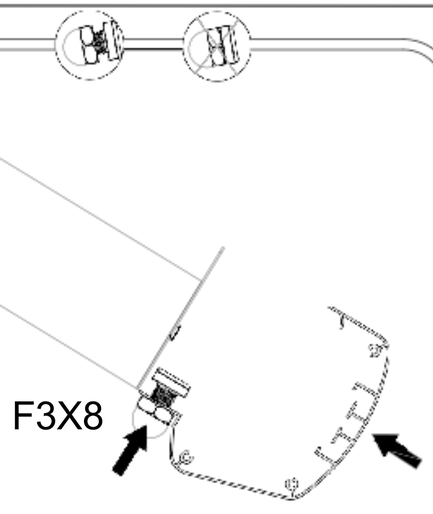

4

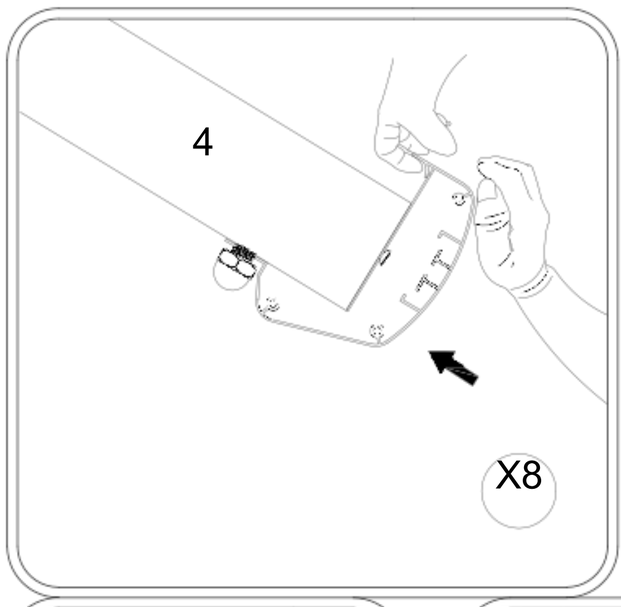

4

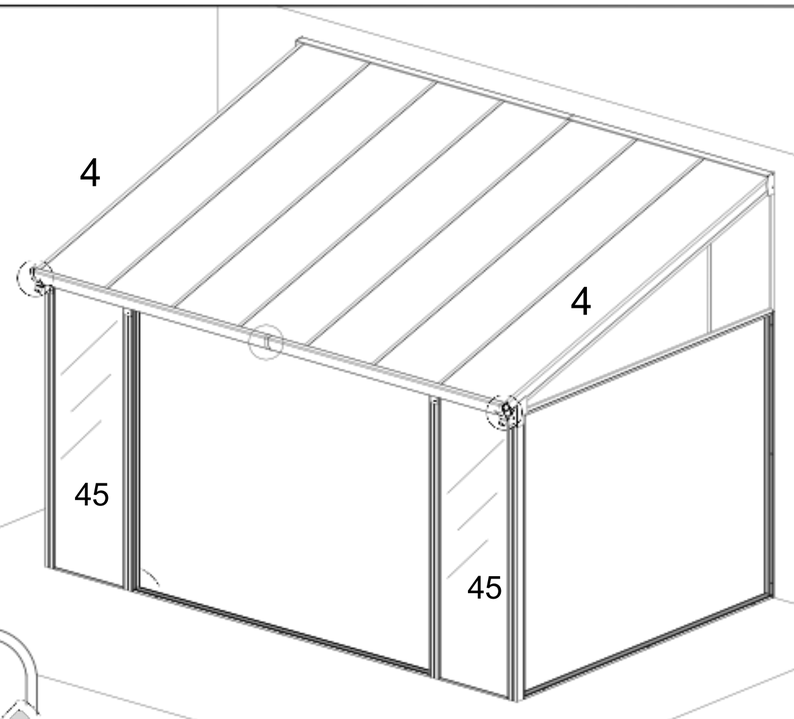

4

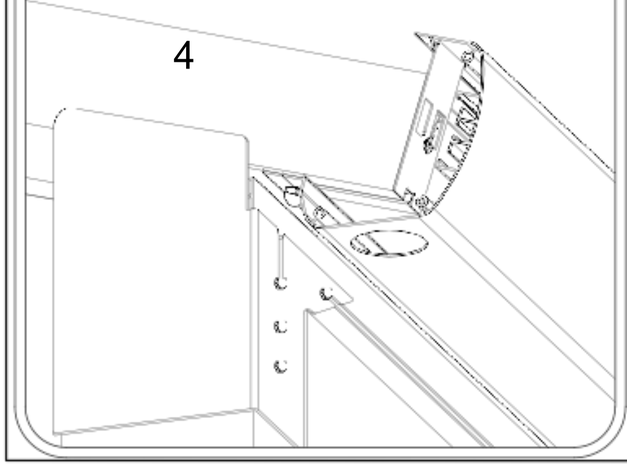

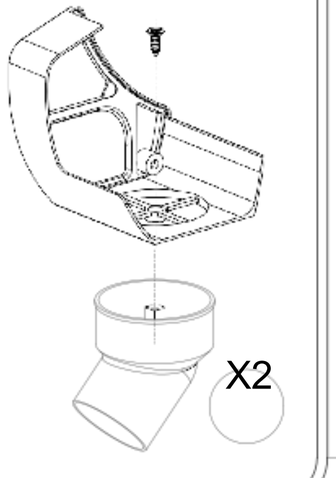

4

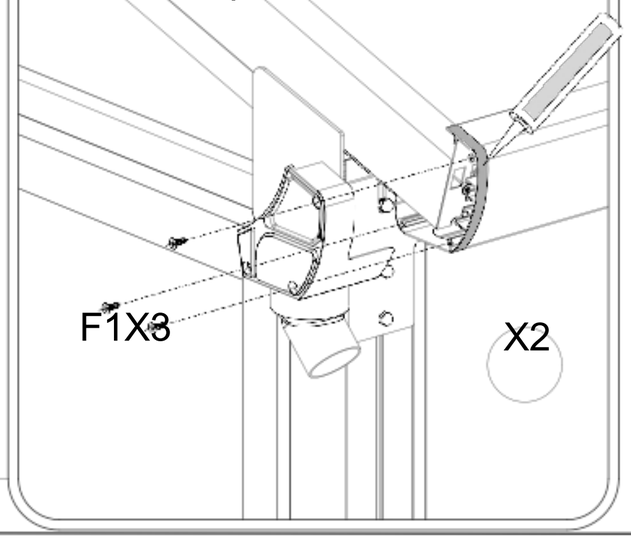

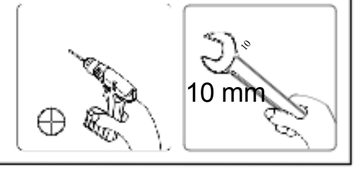

16

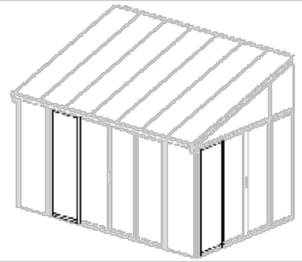



41 3 PCS



39 6 PCS

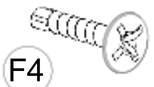

F4 6 PCS

ST4.2X20

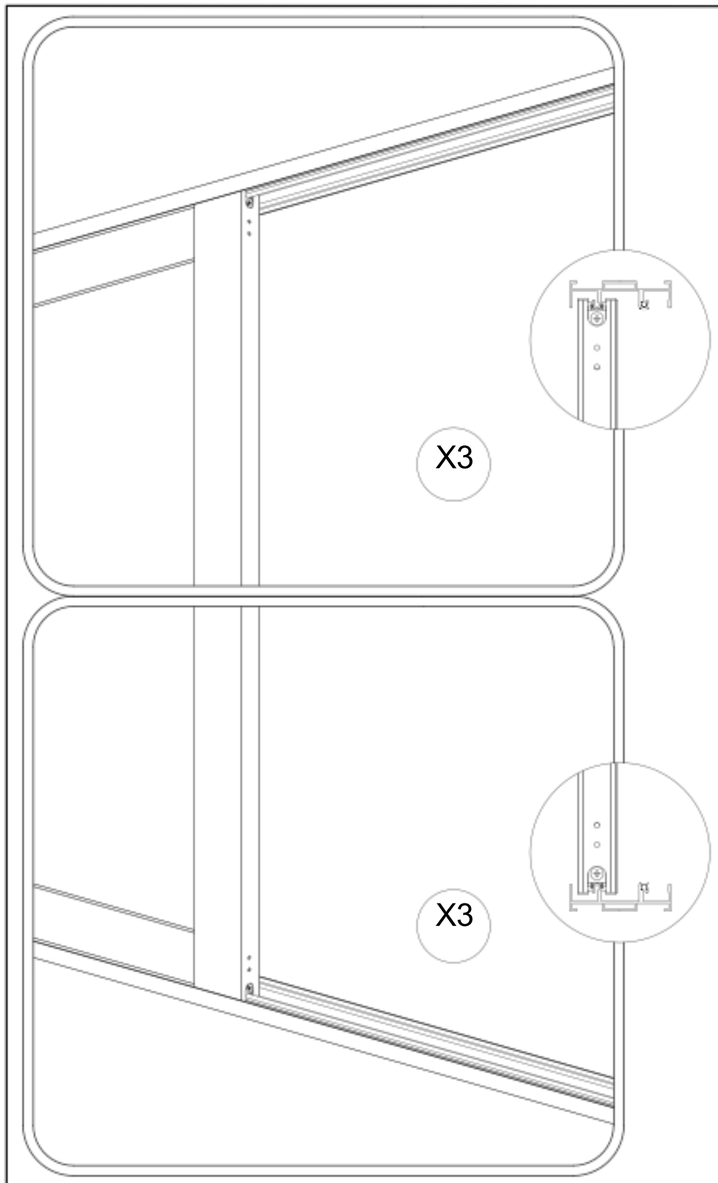

X3

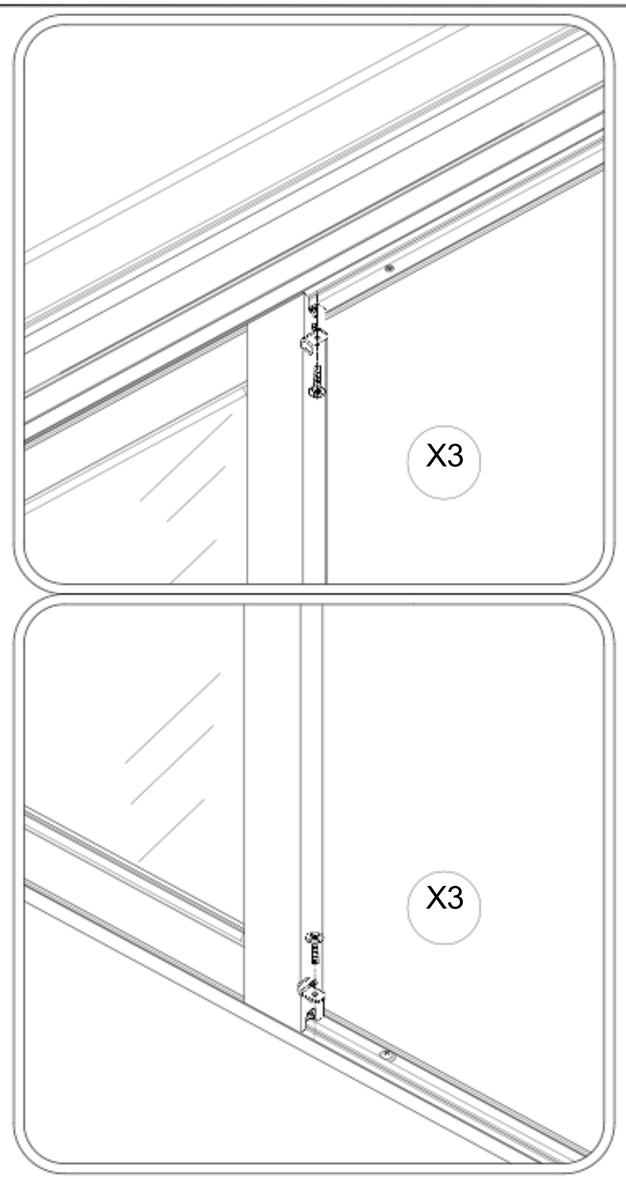

X3

X3

X3

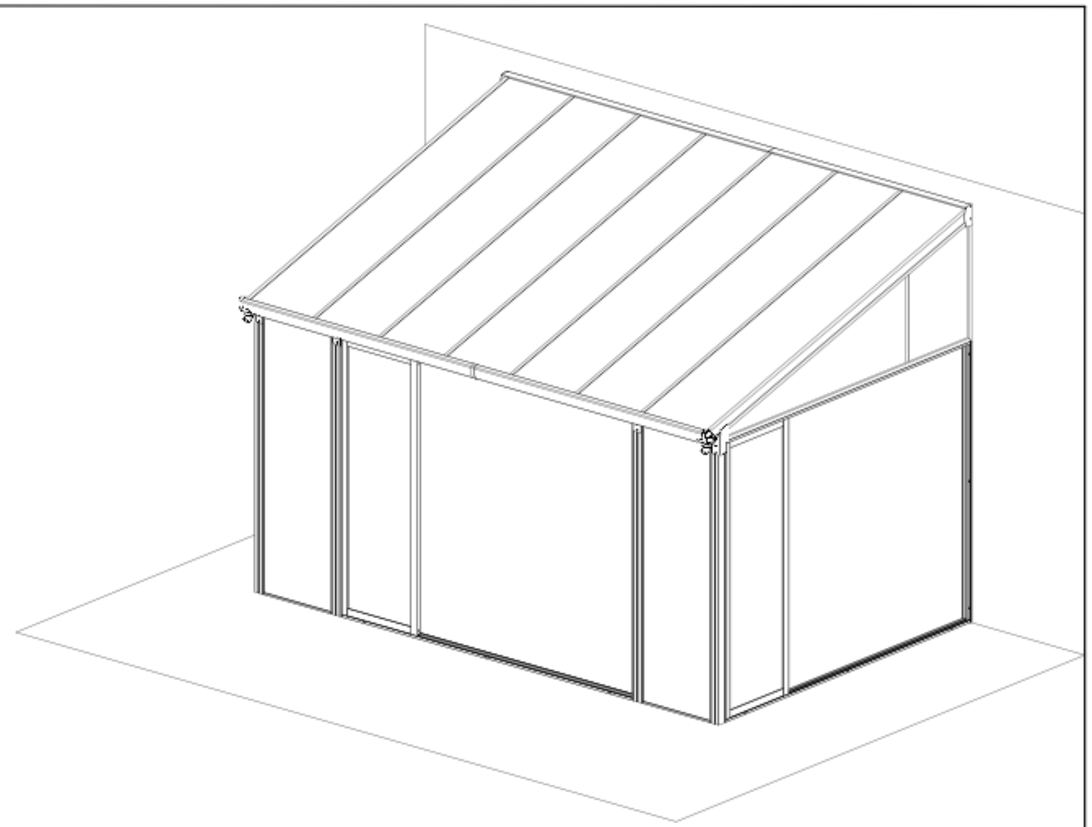

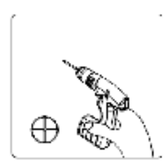

17

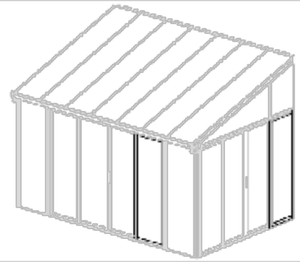

443 3 PCS



39 6 PCS

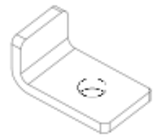

F4 6 PCS

ST4.2X20

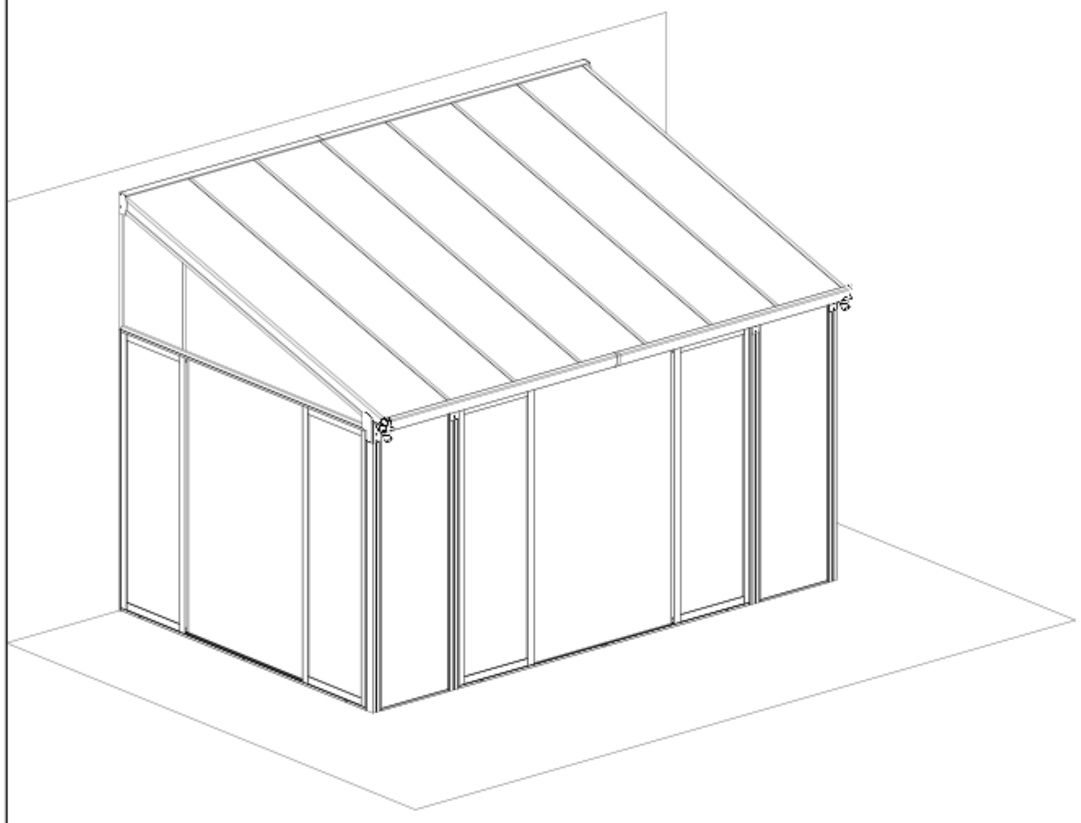

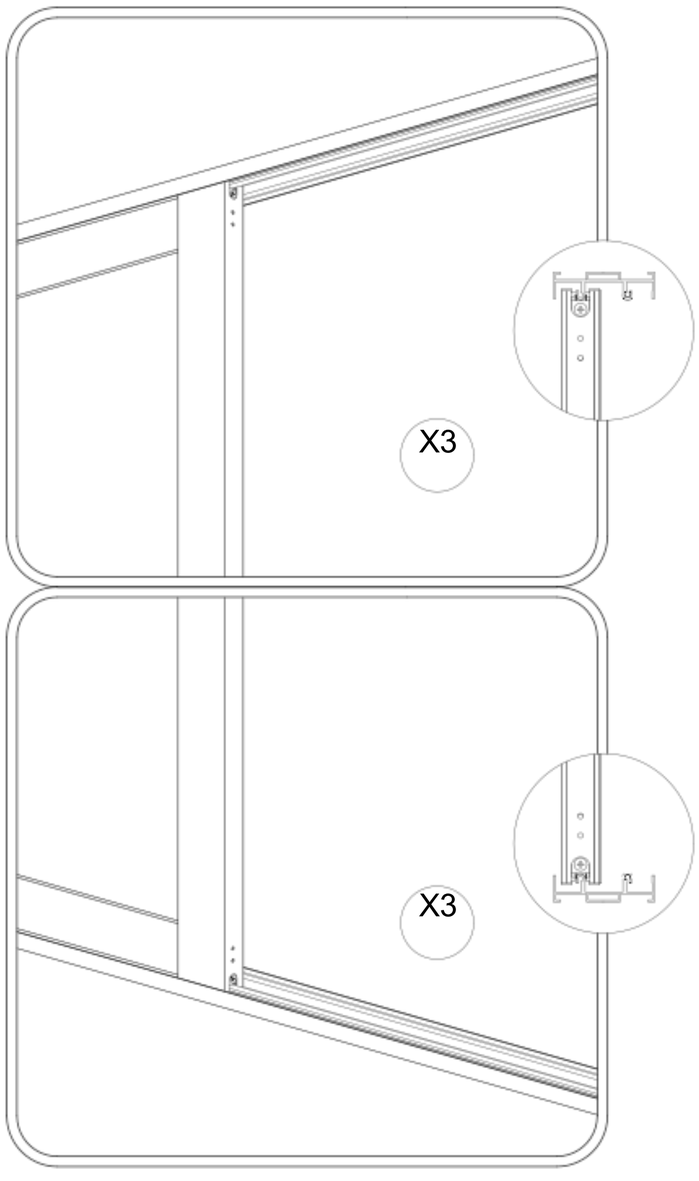

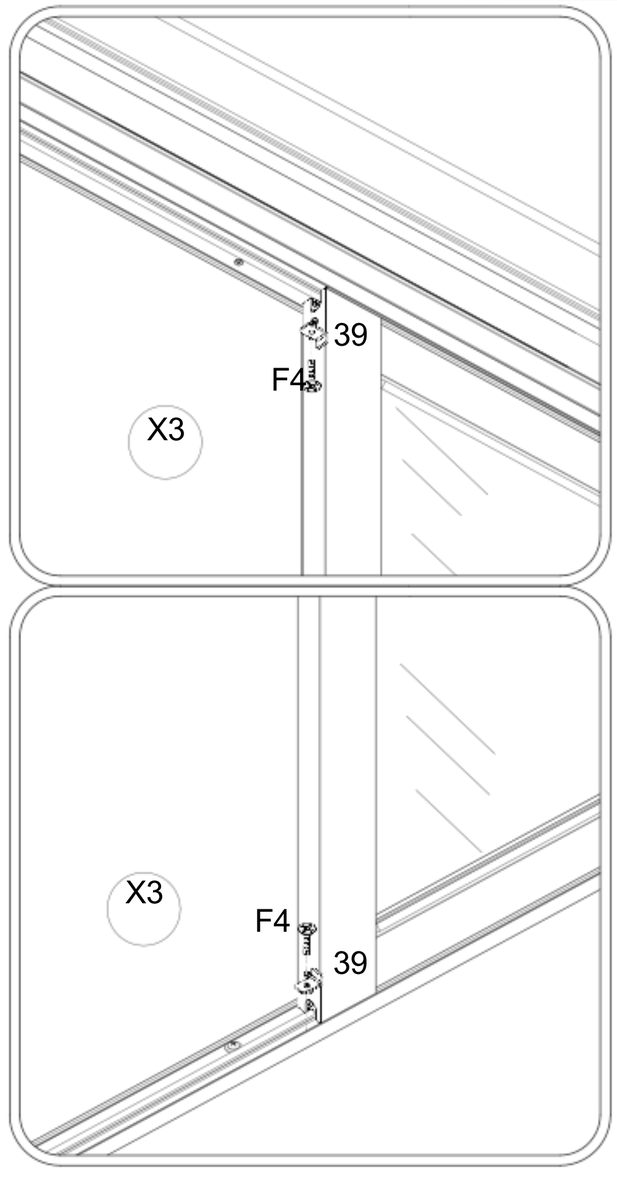

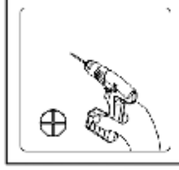

18

